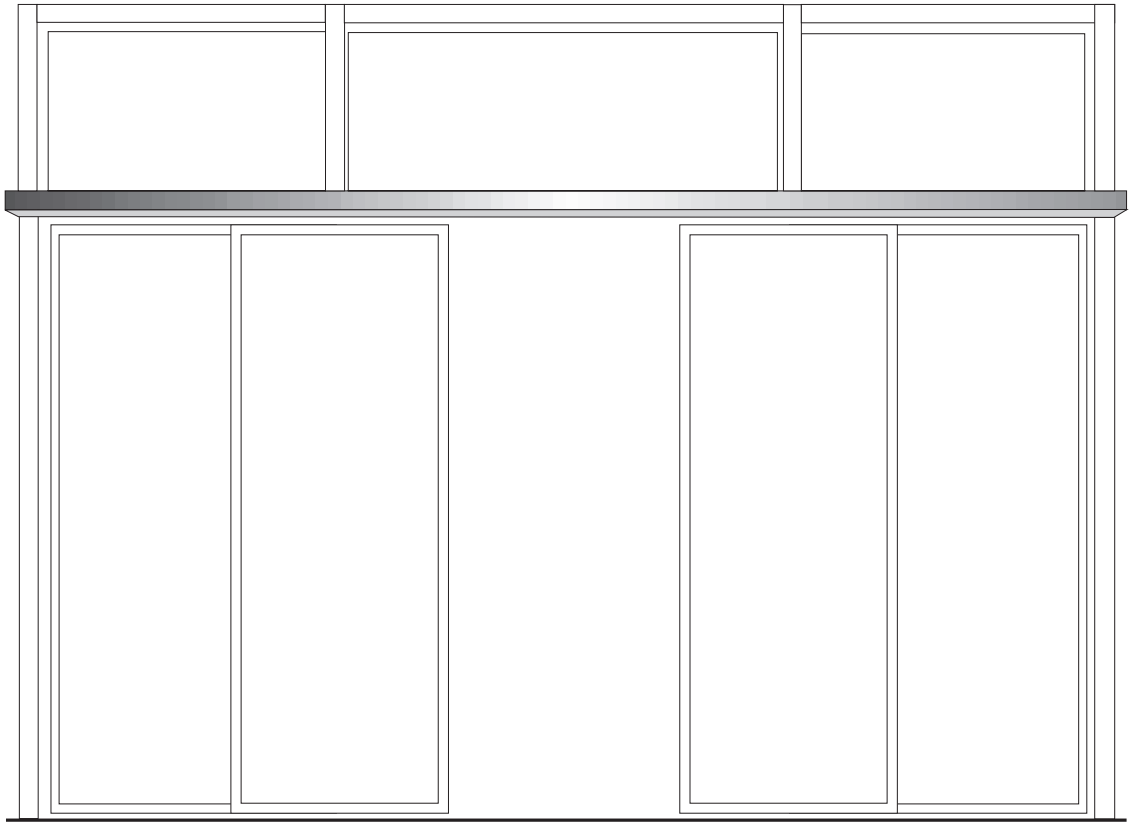

Automatiske skydedøre

DCU1

DCU1 - 2M

Oversættelse af den originale brugsanvisning

DA Brugerhåndbog

GEZE

Indholdsfortegnelse

1 Om denne vejledning ... 3
1.1 Symboler og forklaring ... 3
1.2 Produktansvar ... 3

2 Generelle sikkerhedsanvisninger ... 3

3 Beskrivelse ... 4
3.1 Bestemmelsesmæssig anvendelse ... 4
3.2 Opbygning ... 5

4 Betjening ... 6
4.1 Normal drift ... 6
4.2 Valg af driftstype ... 7
4.3 Spærring og frigivelse af driftstilstand ... 9
4.4 Låsning/oplåsning (ekstraudstyr) ... 9
4.5 Funktionsmønster i en nødsituation ... 9
4.6 Funktionsmønster ved brandalarm (Slimdrive SL-T30) ... 9
4.7 Funktionsmønster ved røgalarm (Slimdrive SL-RD) ... 10

5 Manglende netspænding ... 10

6 Fejlmeldinger ... 11

7 Hvad skal jeg gøre, hvis...? ... 12

8 Rengøring og vedligeholdelse ... 14
8.1 Rengøring ... 14
8.2 Vedligeholdelse ... 14
8.3 Kontrol ved sagkyndig ... 14

9 Tekniske data ... 15
9.1 Generelle data ... 15
9.2 Dimensioner ... 15

1 Om denne vejledning

1.1 Symboler og forklaring

For at tydeliggøre den korrekte betjening er vigtige informationer og tekniske anvisninger særlig godt markeret.

Symbol	Betydning
	betyder "vigtig henvisning"
	betyder "yderligere information"
	betyder, at skydedøren ikke kan bruges i flugt- og redningsveje
	betyder, at skydedøren kan bruges i flugt- og redningsveje
BO	betyder, at dørfløje og sidedele er udstyret med en Break-Out-funktion

1.2 Produktansvar

Jævnfør producentens ansvar for sine produkter, som det er defineret i produktansvarsloven, skal oplysningerne i denne publikation (produktinformationer og bestemmelsesmæssig anvendelse, forkert brug, produktegenskaber, produktets vedligeholdelse samt informations- og instruktionspligter) følges. Ved tilsidesættelse af dette fritages producenten for sit ansvar.

2 Generelle sikkerhedsanvisninger

Før idrifttagning af døren skal denne brugerhåndbog læses og iagttages nøje. Endvidere skal følgende sikkerhedsanvisninger altid iagttages:

- Under drift af anlægget skal det sikres, at de relevante forskrifter til forebyggelse af ulykker, retningslinjer for kraftaktiverede vinduer, døre og porte (BGR 232, tidligere ZH 1/494) overholdes.
- Supplerende nationale og europæiske retningslinjer skal overholdes.
- De af GEZE fastsatte drifts-, vedligeholdelses- og reparationsbetingelser skal overholdes.
- Vedligeholdelses- og reparationsarbejde må kun udføres af fagfolk, der er autoriseret af GEZE.
- Skærmen må kun afmonteres af en fagmand, der er autoriseret af GEZE.
- Ved ændringer af anlægget på eget initiativ påtager GEZE sig intet ansvar for skader, der opstår som følge heraf.
- Må kun anvendes kun i tørre rum.
- Brugeren er ansvarlig for, at der sker en sikker drift af anlægget. Skulle indstillingen af sikkerhedsanordninger være ændret, så de ikke længere opfylder deres fastsatte formål, er fortsat drift ikke tilladt. Serviceteknikeren skal informeres omgående.
- Iht. Rådets maskindirektiv 2006/42/EF skal der foretages en sikkerhedsanalyse (fareanalyse) før døranlæggets idrifttagning, og døranlægget skal mærkes iht. CE-mærkningsdirektivet 93/68/EØF.
- Intervallerne for sikkerhedsteknisk kontrol skal overholdes i overensstemmelse med de nationale forskrifter.
- De automatiske skydedørssystemer og flugt- og redningsveje må ikke bruges med specielle kredsløb.

3 Beskrivelse

3.1 Bestemmelsesmæssig anvendelse

3.1.1 Automatiske dørsystemer

- De automatisk dørdrev ECdrive, Slimdrive SL NT, Slimdrive SL, Slimdrive SLT, Slimdrive SLV, Slimdrive SC, Slimdrive SF, Slimdrive SL-RD, Slimdrive SL-T30, Slimdrive SL WK2 og Slimdrive SC WK2 er **ikke** beregnet til brug i flugt- og redningsveje.
- Det automatiske skydedørsdrev Slimdrive SL-T30 er beregnet til anvendelse på brandsikringsafslutninger.
- Det automatiske skydedørsdrev Slimdrive SL-RD er beregnet til anvendelse på røgdøre.
- Skydedørsdrevene Slimdrive SL WK2 og Slimdrive SC WK2 er beregnet til brug som indbrudshæmmende lineærskydedøre med modstandsklasse 2.
- De automatiske FR-skydedøre er beregnet til anvendelse i flugt- og redningsveje.

3.1.2 FR-drev

De automatiske FR-skydedøre er udstyret med komponenter, der muliggør anvendelse som flugt- og redningsdør.

Redundant drevkonstruktion (2 motorer)
Falder netspændingen ud (f.eks. strømsvigt), åbnes skydedørene med akkumulatoren (ikke ved driftstilstand "Nat").

Overgang til sikker tilstand
Hvis der konstateres en fejl i drevet, som hæmmer åbningen af skydedøren, åbnes dørfløjene.

Deaktivering af redningsvejsfunktion
Ved skift til driftstypen "Nat" står skydedøren ikke mere til rådighed som flugtvej. I denne driftstype er redundansen ophævet. Kun de hertil berettigede personer må ændre driftstypen med nøgleafbryderen på programkontakten.

Produktvariant FR-DUO
To mulige flugtretninger.

Produktvariant FR-LL
Døren låses i driftstypen "Butikslukketid", så åbning udefra forhindres.

Produktvariant FR-RWS
Ekstra driftstype – ligner "Nat", men med udfaldssikker låsning og åbning via redundant nødafbryder.

3.1.3 Break-Out-drev

Dørfløjene og sidedelene er udbrydelige i flugtretning i driftstyperne "Automatik", "Permanent åben" og "Butikslukketid".

3.2 Opbygning

Det afbildede dørsystem er kun en principtegning.
Af tekniske grunde er det ikke muligt at vise alle muligheder her.
Betjeningselementerne kan placeres individuelt.

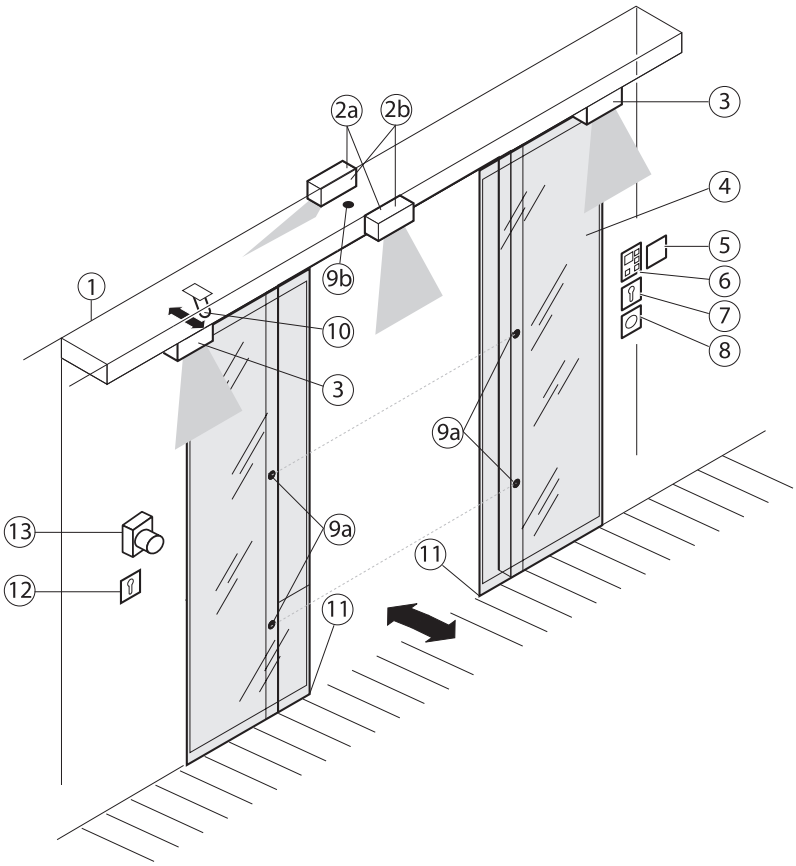

1 Drev
2 a Kombidetektor
b Bevægelsesdetektor
3 Sikkerhedssensor Åbne aktiv infrarød føler eller aktiv infrarød lysføler
4 Dørfløj
5 Apotekfunktion (ekstraudstyr)
6 Programkontakt
7 Nøgleafbryder (ekstraudstyr) til frigivelse af programkontakten
8 Nødåbningskontakt (ekstraudstyr)
9 a Sikkerhedssensor Lukke 2-kanals fotocelle (iht. DIN 18650 kun betinget anvendelig)
b Ultralydssensor (registreringsområde)
10 Låsning med låsestift
11 Gulvføring
12 Kontaktgiver "Berettiget" (KB) for berettiget åbning (f.eks. nøgleafbryder)
13 Nødstopkontakt (ekstraudstyr)

4 Betjening

4.1 Normal drift

GEZE skydedøre kan benyttes med specielle kredsløb, der kan forårsage et afvigende funktionsmønster. Bed den ansvarlige servicetekniker oplyse, hvilke specielle kredsløb der i givet fald er installeret.

4.1.1 Standardfunktioner (driftstype Automatik)

Ved normal dørfunktion åbnes og lukkes døren automatisk.

Hvad sker der?	Hvad gør døren?
En kontaktgiver (føler, kontakt eller bevægelsesdetektor) udløses.	Døren åbnes og lukkes igen.
Sikkerhedssensor Lukke afbrydes ved åben dør.	Døren forbliver åbnet.
Sikkerhedssensor Lukke afbrydes ved lukket dør.	Døren forbliver lukket.
Sikkerhedssensor Lukke afbrydes, mens døren er ved at lukke.	Døren åbnes igen.
Sikkerhedssensor Åbne afbrydes, mens døren er lukket.	Døren forbliver lukket.
Sikkerhedssensor Åbne afbrydes, mens døren er ved at åbne.	Døren bliver stående.
Sikkerhedssensor åbne afbrydes, når døren er åben.	Døren standser først, når den reducerede åbningsbredde (flugtvejsbredde) er nået.
En person bevæger sig hen mod den åbnede dør, og en bevægelsesdetektor reagerer.	Døren forbliver åbnet.
En person bevæger sig hen mod døren, der er ved at lukke, og en bevægelsesdetektor reagerer.	Døren åbnes igen.
Døren støder mod en forhindring under åbning.	Døren bliver stående, venter og forsøger tre gange at køre til åben stilling med reduceret hastighed. Derefter lukker døren igen.
Døren støder mod en forhindring under lukning.	Døren åbner straks igen, afventer holde-åben-tiden og lukker med nedsat hastighed.
BO Dørfløj eller sidedel brydes ud.	Døren bliver stående i den aktuelle position og kan bevæges manuelt.
BO Dørfløj eller sidedel bringes i indgreb igen.	Døren fungerer fortsat i den sidste driftstype.

4.1.2 Særlige funktioner

Dørsystemets særlige funktioner udløses via specielle kontakter.

Dørsystem	Hvilken kontakt/føler?	Hvad bevirker kontakt/føler?
Alle	Nødåbningskontakt	Døren åbner straks (uanset driftstype) og forbliver åben.
Ikke ved SL-RD Ikke ved SL-T30	Nødstopkontakt	Døren kører til den indstillede driftstypes position og kobles fra.
SL-RD SL-T30	Nødstopkontakt	Døren lukker og forbliver lukket.
SL-T30	Kontakten "Luk døren"	Døren lukker og forbliver lukket.
Alle	Programkontaktens nøgleafbryder	Hvis en nøgleafbryder er tilsluttet på programkontakten, kan betjeningen af programkontakten spærres/frigives med denne.
Alle	Kontaktgiver "Berettiget"	Døren åbnes en gang og lukkes igen efter udløbet af holde-åben-tiden. Den indstillede driftstilstand bevares. I driftstypen "Nat" låses døren igen, hvis der er en lås.
Ikke ved BO	Apotektast	Hvis der er låst, åbner døren i driftstilstanden "Nat" en sprække og bliver stående i låst tilstand. Dette er ikke muligt ved stanglås. Dette er ikke muligt ved BO BO.
Ikke ved SL-T30	Kontakt til nødlåsning	Døren lukkes og låses (hvis der er en lås).

4.2 Valg af driftstype

Automatiske skydedøre uden FR-drev

Uden nøgleafbryder er programkontakterne tilgængelige for alle. Efter ønske kan en ekstra nøgleafbryder til spærring indsættes.
Ved brug af en nøgleafbryder: Ved en enkelt kort aktivering af nøgleafbryderen frigives programkontakten. Ved endnu en kort aktivering af nøgleafbryderen spærres programkontakten igen.

Automatiske skydedøre med FR-drev

For at ændre driftstypen på programkontakten skal nøgleafbryderen aktiveres permanent.

Driftstypen "NAT" er ikke en driftstype, der er defineret i retningslinjerne om automatiske skydedøre i redningsveje (AutSchR).
Omstilling til "NAT" må kun ske, hvis flugtvejen ikke længere benyttes, dvs. når der ikke mere er personer i bygningen, og/eller en flugtvejsplan anviser andre flugtveje for det pågældende tidsrum.

4.2.1 Displayprogramkontakt DPS

På displayprogramkontakten kan driftstyperne indstilles ved at trykke på de pågældende taster.

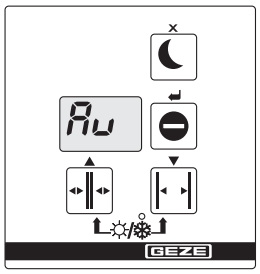

Driftstilstand	Tast	Display	Forklaring
		DE GB FR IT	
Automatik		Au Au Au Au	Døren åbnes og lukkes igen. Kontaktgiver inde og ude aktiv.
▫ Fuld åbningsbredde	+		Døren åbner i hele åbningsbredden. Lysdiode slukkes.
▫ Reduceret åbnings-bredde *	+		Døren åbner kun en del af den mulige åbningsbredde (kan indstilles). Lysdiode lyser.
Butikslukketid		LS Eo Su Su	Døren åbner og lukker kun, når nogen indefra bevæger sig ud. Kun kontaktgiver inde aktiv.
Permanent åben		do Hi OP PA	Døren forbliver åbnet.
Nat (ikke for FR-RWS)		nA ni no ni	Døren er lukket og låst (hvis der er en lås). Bevægelsesdetektor ikke aktiv.

* For programmering af en reduceret åbningsbredde skal brugeren skriftligt forelægge den flugtvejsbredde, der er foreskrevet for flugtvejen. Kun hvis dette dokument foreligger, er det tilladt at programmere en reduceret åbningsbredde. Den indstillede reducerede åbningsbredde skal være mindst lige så stor som den foreskrevne flugtvejsbredde. En kopi af dokumentet skal vedlægges service hhv. kontrolbogen. Den reducerede åbningsbredde må ikke være mindre end 30% af åbningsbredden. Styringen programmerer ingen reducerede stillinger under denne værdi.

Specialfunktioner for FR-RWS

Driftstilstand	Tast	Display	Forklaring
		DE GB FR IT	
RWS		nr nr nr nr	Døren låses med motorbremsen, nødtast aktiv.
Nat	+	n0 No N. n-	Vises, indtil døren er lukket og låst (hvis der er en lås).
		nA n. no n.	Døren er lukket og låst (hvis der er en lås). Bevægelsesdetektor og nødtast ikke aktive.

4.2.2 Tasteprogramkontakt (TPS) & mekanisk programkontakt (MPS, MPS-ST)

Tasteprogramkontakt TPS

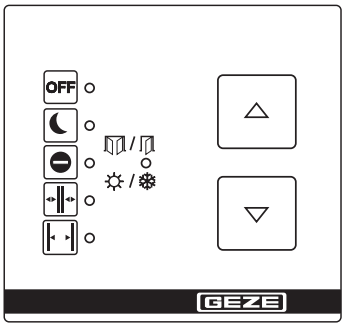

På tasteprogramkontakten vælges anlæggets driftstilstand, og det pågældende program vises. Ved at aktivere tasterne ▲ og ▼ kan den ønskede driftstype indstilles. LED'en for den aktuelle driftstype lyser.

Programkontakt MPS

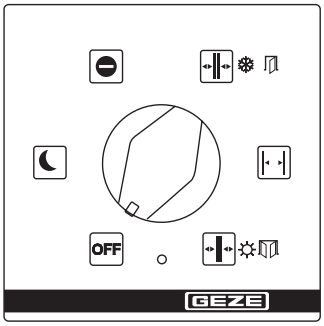

Ved at aktivere drejekontakten kan den ønskede driftstype indstilles. Drejekontaktens markering skal også vise den ønskede driftstype.

Programkontakt MPS-ST

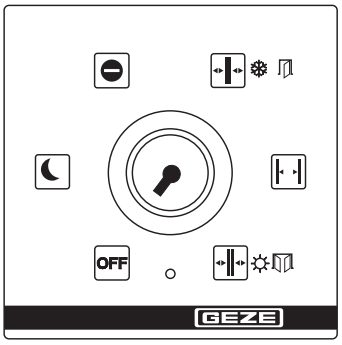

MPS-ST opfylder samme funktion som MPS. Den ønskede driftstype kan kun indstilles ved hjælp af den medfølgende nøgle. Ved at trække nøglen ud spærres programkontakten.

Driftstilstand	Indstilling	Forklaring
Automatik		Døren åbnes og lukkes igen. Kontaktgiver inde og ude aktiv.
▫ Fuld åbningsbredde		Døren åbner i hele åbningsbredden. Vinter-LED slukkes.
▫ Reduceret åbningsbredde *		Døren åbner kun en del af den mulige åbningsbredde (kan indstilles).
Butikslukketid		Døren åbner og lukker kun, når nogen indefra bevæger sig ud.
Permanent åben		Døren forbliver åbnet.
Nat (ikke for RWS)		Døren er lukket og låst (hvis der er en lås). Bevægelsesdetektor ikke aktiv.
Fra	OFF	Drev er deaktiveret, dørfløje kan bevæges med håndkraft.

* For programmering af en reduceret åbningsbredde skal brugeren skriftligt forelægge den flugtvejsbredde, der er foreskrevet for flugtvejen. Kun hvis dette dokument foreligger, er det tilladt at programmere en reduceret åbningsbredde. Den indstillede reducerede åbningsbredde skal være mindst lige så stor som den foreskrevne flugtvejsbredde. En kopi af dokumentet skal vedlægges service hhv. kontrolbogen. Den reducerede åbningsbredde må ikke være mindre end 30% af åbningsbredden. Styringen programmerer ingen reducerede stillinger under denne værdi.

Specialfunktioner for FR-RWS (kun tilgængelig ved TPS)

Driftstilstand	Indstilling	Forklaring
RWS		Døren låses med motorbremsen, nødtast aktiv.
Nat		Nat-LED blinker, indtil døren er lukket og låst. Nat-LED tændt. Døren er lukket og låst (hvis der er en lås).

4.3 Spærring og frigivelse af driftstilstand

Driftstilstand	Forklaring
Ved brug af en nøgleafbryder til programkontakten kan den indstillede driftstilstand sikres mod ubeføjet ændring (se side 9 til 11).	Hvis man med spærret programkontakt trykker på en vilkårlig tast, blinker den aktuelle driftstype en gang. Ved at aktivere nøgleafbryderen frigøres programkontakten, og driftstilstanden kan nu ændres.

4.4 Låsning/oplåsning (ekstraudstyr)

Driftstilstand	Forklaring
Låsning/oplåsning	I driftstilstanden "Nat" låser døren automatisk. Efter skift til en hvilken som helst anden driftstilstand låses døren automatisk op.
Udefra	Efter aktivering af kontaktgiveren "Berettiget" åbner den låste dør, hvorefter den lukkes og låses igen.
Ingen netspænding	Se kapitel 5, Manglende netspænding.

4.5 Funktionsmønster i en nødsituation

Hvis det er nødvendigt, kan døren åbnes via nødåbningskontakten. For at vende tilbage til normal drift: Løsn nødåbningskontakten.

4.6 Funktionsmønster ved brandalarm (Slimdrive SL-T30)

Driftstilstand	Forklaring
Brandalarm	På programkontakten vises en fejl Døren lukker straks med dæmpet lukkehastighed og forbliver lukket. Ændring af driftstype ikke muligt. Døren kan nu kun åbnes manuelt.
Normal drift	Ved at aktivere "Reset"-tasten genetableres normal drift.
Manglende netspænding	Se kapitel 5, Manglende netspænding.

4.7 Funktionsmønster ved røgalarm (Slimdrive SL-RD)

Driftstilstand	Forklaring
Røgalarm	På programkontakten vises en fejl. Døren lukkes omgående og forbliver lukket, men låses ikke. Efter aktivering af kontaktgiveren "Berettiget" åbner døren og lukker straks igen. Ændring af driftstype ikke muligt.
Normal drift	Hvis røgmelderen er inaktiv, kan normal drift genetableres ved at aktivere "Enter"-tasten.
Manglende netspænding	Se kapitel 5, Manglende netspænding.

5 Manglende netspænding

Ved manglende netspænding (f.eks. strømsvigt) kontrolleres først sikringen på stedet.

Tilstand	Reaktion
Ingen netspænding (f.eks. strømsvigt)	I driftstilstanden "Nat" forbliver døren lukket og låst. I de andre driftstilstande er dørens funktionsmønster afhængigt af de parametre, der blev indstillet ved idrifttagningen: ▫ Døren lukker og kobler fra. ▫ Døren åbner og kobler fra. ▫ Døren bliver stående i den aktuelle position og kobler fra. FR-drev: I driftstilstanden "Nat" forbliver døren lukket og låst. I de andre driftstilstande åbner døren og forbliver åben. BO-drev: Dørens funktionsmønster er afhængigt af de parametre, der blev indstillet ved idrifttagningen: ▫ Døren lukker og kobler fra. ▫ Døren åbner og kobler fra. ▫ Døren bliver stående i den aktuelle position og kobler fra.
Ingen netspænding (SL-T30 og SL-RD)	Døren lukkes med reduceret lukkehastighed i alle driftstyper.
Netspænding igen til stede	Døren vender automatisk tilbage til den sidst valgte driftstilstand.
Netspænding igen til stede (SL-T30)	Ved aktivering af "Reset"-tasten vender døren automatisk tilbage til den sidst valgte driftstilstand.
Netspænding igen til stede (SL-RD)	Ved aktivering af "Enter"-tasten vender døren automatisk tilbage til den sidst valgte driftstilstand.
Låsning/oplåsning, hvis der ikke er netspænding (f.eks. strømsvigt) ved tandremslås for skydedøre	Låsning: Tryk låsestift (se billede kapitel 3). Døren låses i den aktuelle position. Når døren skal låses, og denne dør er den eneste adgang: Skub døren i med håndkraft indefra, tryk låsestift, og aktivér kontaktgiver for berettiget åbning (inde). Døren åbner, forlad bygningen, døren lukkes og låses. Oplåsning: Træk låsestift (se billede kapitel 3). Dørfløjene er låst op og kan åbnes med håndkraft.
Låsning/oplåsning, hvis der ikke er netspænding (f.eks. strømsvigt) ved ▫ stanglås for skydedøre	Lås/lås op med unbrakonøgle i den angivne omdrejningsretning gennem boringen i skærmen.
▫ foldedørslås	Lås/lås op med unbrakonøgle i den angivne omdrejningsretning gennem udsparingen i venstre stolpeprofil.

Tilstand	Reaktion
Låsning/oplåsning, hvis der ikke er netspænding (f.eks. strømsvigt) ved lås for SL-BO og TSA 360NT-BO	Låsning: Luk dør og tryk låsestift. Låsning kun mulig ved lukket dør. Når døren skal låses, og denne dør er den eneste adgang: Skub døren i med håndkraft indefra, tryk låsestift, og aktivér kontaktgiver for berettiget åbning (inde). Døren åbner, forlad bygningen, døren lukkes og låses. Oplåsning: Træk låsestift (se billede kapitel 3). Dørfløjene er låst op og kan åbnes med håndkraft.
Åbn dørfløj, hvis der ikke er netspænding (f.eks. strømsvigt) ved foldedør	Åbn dørfløjene på klem med unbrakonøgle i den angivne omdrejningsretning gennem boringen i skærmen, indtil dørfløjene kan skubbes op med håndkraft.
Låsning efter genetablering af netspændingen	Hvis døren er låst, skifter den automatisk til driftstilstanden "Nat".

6 Fejlmeldinger

Programkontakt	Visning af fejl
DPS	Hvis der opstår en fejl i anlægget, vises hvert 10. sekund en fejlmeddelelse på displayprogramkontaktens display. Der følger indtil 10 forskellige fejlmeddelelser efter hinanden. Aflæs og notér fejlmeddelelsens nummer, og kontakt serviceteknikeren.
TPS	Hvis der opstår en fejl i anlægget, vises hvert 5. sekund en fejlkode skiftevis for driftstypen. Der følger indtil 10 forskellige fejlmeddelelser efter hinanden. Aflæs og notér fejlmeddelelsen, og kontakt serviceteknikeren.
MPS/MPS-ST	Hvis der opstår en fejl i anlægget, vises denne via en konstant lysende LED. Kontakt servicetekniker.

7 Hvad skal jeg gøre, hvis...?

Problem	Årsag	Afhjælpning
Døren åbner og lukker kun langsomt	Gulvføringsområde tilsmudset	▶ Afbryd strømtilførslen (nødstopkontakt eller sikring på stedet). ▶ Rengør gulvføringsområde.
	Forhindring på bevægelsesvejen	▶ Fjern forhindringen, og kontrollér om dørfløjene er letløbende.
	Lukning (SIS) afbrudt eller indstillet forkert	▶ Rengør sikkerhedssensor Lukke (SIS) (fotocelle). ▶ Kontrollér lysgitterets indstillinger.
Døren åbner og lukker konstant.	Forhindring på bevægelsesvejen, f.eks. sten i gulvføringsområdet	▶ Afbryd strømtilførslen (nødstopkontakt eller sikring på stedet). ▶ Fjern forhindring, rengør gulvføringsområde.
	Indstråling eller refleksioner, f.eks. reflekterende gulv, regndryp	▶ Kontrollér bevægelsesdetektorernes registreringsfelt.
	Forkert indstillet bevægelsesdetektor	▶ Kontrollér bevægelsesdetektorernes registreringsfelt.
Døren åbnes kun på klem	Forhindring på bevægelsesvejen	Fjern forhindringen, og kontrollér om dørfløjene er letløbende.
Døren åbner ikke	Forhindring på bevægelsesvejen	▶ Fjern forhindringen, og kontrollér om dørfløjene er letløbende.
	Bevægelsesdetektoren forstillet eller defekt (indvendig og/eller udvendigt)	▶ Kontrollér bevægelsesdetektor.
	Driftstilstand "Nat", "OFF"	▶ Vælg en anden driftstilstand.
	Driftstilstand "Butikslukketid"	▶ Vælg driftstilstanden "Automatik"
	Gulvlåse er låst	▶ Lås gulvlåse op (gælder ikke for SL-BO og TSA 360NT-BO).
	Ingen netspænding (f.eks. strømsvigt)	Se kapitel 5, Manglende netspænding.
	Brandalarm (SL-T30)	Se kapitel 4, Funktionsmønster ved brandalarm
	Røgalarm (SL-RD)	Se kapitel 4, Funktionsmønster ved røgalarm
	Kun ved BO-drev: Sidedel er ikke i indgreb (fejlmeddelelse 27, 29 og 41)	▶ Bring sidedel i indgreb.
Døren lukker automatisk	Brandalarm (SL-T30)	Se kapitel 4, Funktionsmønster ved brandalarm
	Røgalarm (SL-RD)	Se kapitel 4, Funktionsmønster ved røgalarm
Døren oplåses eller låses ikke	Låsemekanisme defekt	Lås døren op med håndkraft: ▶ Kontrollér låsemekanisme i driftstilstanden "Nat". Hvis låsen er defekt: ▶ Kontakt servicetekniker.

Problem	Årsag	Afhjælpning
Døren lukker ikke	Sikkerhedssensor Lukke (SIS) afbrudt eller indstillet forkert	▶ Rengør sikkerhedssensor Lukke (SIS) (fotocelle). ▶ Kontrollér lysgitterets indstillinger.
	Forhindring på bevægelsesvejen	▶ Fjern forhindringen, og kontrollér om dørfløjene er letløbende.
	Bevægelsesdetektor aktiveres uafbrudt	▶ Kontrollér bevægelsesdetektor.
	Driftstilstand "Permanent åben", "OFF"	▶ Vælg en anden driftstilstand.
	Ingen netspænding (f.eks. strømsvigt)	Se kapitel 5, Manglende netspænding.
Programkontakt kan ikke betjenes	Programkontakt er defekt Programkontakt er spærret	▶ Rekvirer service. ▶ Aktivér nøgleafbryder.
Visning af fejlmeddelelser på programkontakten	Fejl i anlægget	Se kapitel 6

8 Rengøring og vedligeholdelse

8.1 Rengøring

Hvad skal rengøres?	Hvordan foretages rengøringen?
Sikkerhedssensor	Tør af med fugtig klud.
Glasoverflader	Aftørring med koldt eddikevand og tørring.
Rustfri overflader	Tør af med ikke-ridsende klud.
Lakerede overflader	Tør af med vand og sæbe.
Eloxerede overflader	Tør af med ikke-alkalisk smøresæbe (pH-værdi 5,5 … 7).
Programkontakt	Tør af med fugtig klud, brug ikke rengøringsmiddel.

8.2 Vedligeholdelse

Brugeren skal sikre, at anlægget fungerer perfekt. For at sikre en fejlfri drift skal dørsystemet serviceres af en servicetekniker, når vedligeholdelsesvisningen begynder at lyse.

Vedligeholdelsesvisningen befinder sig på programkontakten. Udførelsen kan variere alt efter anvendt programkontakt:

Programkontakt	Vedligeholdelsesvisning
TPS	LED "reduceret åbningsbredde" blinker.
MPS, MPS-ST	LED blinker.
DPS	Der vises en rød prik forneden til højre på displayet.

Vedligeholdelsesvisningen lyser efter den angivne kalendertid eller antal åbningscyklusser, alt efter, hvad der indtræder først:

Dørsystem	Kalendertid	Åbningscyklusser
Standard	1 år	500.000
FR-variant		
RD-variant	1 år	200.000

GEZE tilbyder servicekontrakter med følgende ydelser:
- Rengøring og justering af løberuller og løbeskinner
- Kontrol og justering af tandremme
- Kontrol af dørophæng og bundføring
- Kontrol af, om fastgøringselementer sidder ordentligt fast
- Udførelse af andre justeringsarbejder
- Udførelse af funktionskontrol

8.3 Kontrol ved sagkyndig

I henhold til "Retningslinjer for kraftaktiverede vinduer, døre og porte" (BGR 232 og GUV 16.10), afsnit 6 skal kraftaktiverede døre kontrolleres af en sagkyndig med henblik på sikker tilstand før første idrifttagning og mindst en gang årligt.

GEZE tilbyder følgende ydelser:
Inspektion og funktionskontrol af alle sikkerheds- og styringsanordninger i henhold til kravene i kontrolbogen for kraftaktiverede vinduer, døre og porte; udgave for skydedøre og skydeporte ZH 1/580.2.

9 Tekniske data

9.1 Generelle data

- Åbningshastighed 0,2 m/s … 0,7 m/s
- Lukkehastighed 0,2 m/s … 0,5 m/s
- Tilslutningsværdier elektrisk 230 V; 50 Hz ifølge DIN IEC 38
- Tilsluttet effekt maks. 300 VA (Powerdrive PL: maks. 450 VA)
- Sikring Nettilslutning 230 V: på monteringsstedet 10 A
- Elektricitetsforbrug for eksterne apparater Tilslutning 24 V DC; maks. 1000 mA
- Spænding i batteri-nøddrift 24 V; 700 mAh
- Temperaturområde –15 °C til +50 °C; kun til tørre rum Slimdrive SL-T30: 0 °C til +50 °C Slimdrive SL-RD: 0 °C til +50 °C
- Kapslingsklasse IP 20

Der tages forbehold for ændringer

9.2 Dimensioner

Dørtyper	Åbningsbredde (mm)		Dørfløjvægt (kg)		Gennemgangshøjde, maks. (mm)
	1-fløjet	2-fløjet	1-fløjet	2-fløjet	
ECdrive & FR-varianter	700–3000	900–3000	120	2 x 120	–
Slimdrive SL & FR-varianter	700–3000	900–3000	120	2 x 120	–
Slimdrive SL-NT & FR-varianter	700–3000	700–3000	125	2 x 125	–
Slimdrive SL WK2	–	900–3000	–	2 x 120	3000
Slimdrive SL-FR WK2	–	900–3000	–	2 x 120	3000
Slimdrive SL-RD	–	900–3000	–	2 x 120	–
Slimdrive SL-T30	700–2000	900–3000	120	2 x 120	–
Slimdrive SL-BO, TSA 360 NT-BO	900–1400	1000–2500	100	2 x 100	–
Slimdrive SC & FR-varianter	–	1000–3000 Radius > 1000	–	2 x 120	–
Slimdrive SC WK2 & FR-varianter	–	1000–3000 Radius > 1000	–	2 x 120	3000
Slimdrive SLV & FR-varianter	–	900–2500	–	2 x 120	–
Powerdrive PL & FR-varianter med ISO-glasbeslag eller ESG-beslag	700–3000	800–3000	120	2 x 120	–
Powerdrive PL med kørefløje på monteringsstedet	700–3000	800–3000	200	2 x 180 (200)*	–
Powerdrive PL FR, FR RWS, FR LL, FR DUO med kørefløje på monteringsstedet	700–3000	800–3000	160	2 x 160	–

	2-fløjet	4-fløjet	2-fløjet	4-fløjet
Slimdrive SLT & FR-varianter	1000–3000	1600–3600	2 x 80	4 x 80
Slimdrive SF & FR-varianter	–	900–2000	–	4 x 40

* = i givet fald forlængede åbnings- og holde-åben-tider

Germany
GEZE Sonderkonstruktionen GmbH
Planken 1
97944 Boxberg-Schweigern
Tel. +49 (0) 7930-9294-0
Fax +49 (0) 7930-9294-10
E-Mail: sk.de@geze.com

Germany
GEZE GmbH
Niederlassung Nord/Ost
Bühringstraße 8
13086 Berlin (Weissensee)
Tel. +49 (0) 30-47 89 90-0
Fax +49 (0) 30-47 89 90-17
E-Mail: berlin.de@geze.com

Germany
GEZE GmbH
Niederlassung West
Nordsternstraße 65
45329 Essen
Tel. +49 (0) 201-83082-0
Fax +49 (0) 201-83082-20
E-Mail: essen.de@geze.com

Germany
GEZE GmbH
Niederlassung Mitte
Adenauerallee 2
61440 Oberursel (b. Frankfurt)
Tel. +49 (0) 6171-63610-0
Fax +49 (0) 6171-63610-1
E-Mail: frankfurt.de@geze.com

Germany
GEZE GmbH
Niederlassung Süd
Reinhold-Vöster-Straße 21-29
71229 Leonberg
Tel. +49 (0) 7152-203-594
Fax +49 (0) 7152-203-438
E-Mail: leonberg.de@geze.com

Germany
GEZE Service GmbH
Reinhold-Vöster-Straße 25
71229 Leonberg
Tel. +49 (0) 7152-9233-0
Fax +49 (0) 7152-9233-60
E-Mail: service-info.de@geze.com

Germany
GEZE Service GmbH
Niederlassung Berlin
Bühringstraße 8
13086 Berlin (Weissensee)
Tel. +49 (0) 30-470217-30
Fax +49 (0) 30-470217-33
E-Mail: service-info.de@geze.com

Austria
GEZE Austria GmbH
Mayrwiesstraße 12
5300 Hallwang b. Salzburg
Tel. +43-(0)662-663142
Fax +43-(0)662-663142-15
E-Mail: austria.at@geze.com

Baltic States
GEZE GmbH Baltic States office
Dzelzavas iela 120 S
1021 Riga
Tel. +371 (0) 67 89 60 35
Fax +371 (0) 67 89 60 36
E-Mail: office-latvia@geze.com

Benelux
GEZE Benelux B.V.
Leemkuil 1
Industrieterrein Kapelbeemd
5626 EA Eindhoven
Tel. +31-(0)40-26290-80
Fax +31-(0)40-26 290-85
E-Mail: benelux.nl@geze.com

Bulgaria
GEZE Bulgaria - Trade
Representative Office
61 Pirinski Prohod, entrance „B“,
4th floor, office 5,
1680 Sofia
Tel. +359 (0) 24 70 43 73
Fax +359 (0) 24 70 62 62
E-Mail: office-bulgaria@geze.com

China
GEZE Industries (Tianjin) Co., Ltd.
Shuangchenzhong Road
Beichen Economic Development
Area (BEDA)
Tianjin 300400, P.R. China
Tel. +86(0)22-26973995-0
Fax +86(0)22-26972702
E-Mail: Sales-info@geze.com.cn

China
GEZE Industries (Tianjin) Co., Ltd.
Branch Office Shanghai
Unit 25N, Cross Region Plaza
No. 899, Ling Ling Road,
XuHui District
200030 Shanghai, P.R. China
Tel. +86 (0)21-523 40 960
Fax +86 (0)21-644 72 007
E-Mail: chinasales@geze.com.cn

China
GEZE Industries (Tianjin) Co., Ltd.
Branch Office Guangzhou
Room 17C3
Everbright Bank Building, No.689
Tian He Bei Road
510630 Guangzhou, P.R. China
Tel. +86(0)20-38731842
Fax +86(0)20-38731834
E-Mail: chinasales@geze.com.cn

China
GEZE Industries (Tianjin) Co., Ltd.
Branch Office Beijing
Room 1001, Tower D
Sanlitun SOHO
No. 8, Gongti North Road,
Chaoyang District,
100027 Beijing, P.R.China
Tel. +86-(0)10-5935 9300
Fax +86-(0)10-5935 9322
E-Mail: chinasales@geze.com.cn

China
GEZE Industries (Tianjin) Co., Ltd.
Branch Office Singapore
21, Bukit Batok Crescent,
No. 23-75, Wcega Tower,
Singapore 658065
Tel. +65-6846 1338
Fax +65-6846 9353
E-Mail: gezesea@geze.com.sg

France
GEZE France S.A.R.L.
ZAC de l'Orme Rond
RN 19
77170 Servon
Tel. +33-(0)1-606260-70
Fax +33-(0)1-606260-71
E-Mail: france.fr@geze.com

Hungary
GEZE Hungary Kft.
Bartók Béla út 105-113.
Budapest
H-1115
Tel. +36 (1) 481 4670
Fax +36 (1) 481 4671
E-Mail: office-hungary@geze.com

Iberia
GEZE Iberia S.R.L.
Pol. Ind. El Pla
C/Comerc, 2-22, Nave 12
08980 Sant Feliu de Llobregat (Barcelona)
Tel. +34(0)9-02194036
Fax +34(0)9-02194035
E-Mail: info@geze.es

India
GEZE India Private Ltd.
MF2 & 3, Guindy Industrial Estate
Ekkattuthangal
Chennai - 600 097
Tamilnadu
Tel. +91 (0) 44 30 61 69 00
Fax +91 (0) 44 30 61 69 01
E-Mail: office-india@geze.com

Italy
GEZE Italia Srl
Via Giotto, 4
20040 Cambiago (MI)
Tel. +3902950695-11
Fax +3902950695-33
E-Mail: italia.it@geze.com

Italy
GEZE Engineering Roma Srl
Via Lucrezia Romana, 91
00178 Roma
Tel. +3906-7265311
Fax +3906-72653136
E-Mail: roma@geze.biz

Kazakhstan
GEZE Central Asia
050061, Almaty, Kasakhstan
Rayimbek ave. 348, A, office 310
Tel. +7 (0) 72 72 44 78 03
Fax +7 (0) 72 72 44 78 03
E-Mail: office-kazakhstan@geze.com

Poland
GEZE Polska Sp.z o.o.
ul. Annopol 21
03-236 Warszawa
Tel. +48 (0)22 440 4 440
Fax +48 (0)22 440 4 400
E-Mail: geze.pl@geze.com

Romania
GEZE Romania S.R.L.
IRIDE Business Park
Building nr. 10, level 2
Str. Dimitrie Pompei nr. 9–9a
RO-020335 Bucharest, sector 2
Tel. +40 (0) 316 201 257
Fax +40 (0) 316 201 258
E-Mail: office-romania@geze.com

Russian Federation
GEZE GmbH Representative
Office Russia
Kolodesnij pereulok3, str. 25
Office Nr. 5201-5203
107076 Moskau
Tel. +7 (0) 49 55 89 90 52
Fax +7 (0) 49 55 89 90 51
E-Mail: office-russia@geze.com

Scandinavia
GEZE Scandinavia AB
Mallslingan 10
Box 7060
18711 Täby, Sweden
Tel. +46(0)8-7323-400
Fax +46(0)8-7323-499
E-Mail: sverige.se@geze.com

Scandinavia
GEZE Norway
Industriveien 34 B
2072 Dal
Tel. +47(0)639-57200
Fax +47(0)639-57173
E-Mail: norge.se@geze.com

Scandinavia
GEZE Finland
Postbox 20
15871 Hollola
Tel. +358(0)10-4005100
Fax +358(0)10-4005120
E-Mail: finland.se@geze.com

Scandinavia
GEZE Denmark
Høje Taastrup Boulevard 53
2630 Taastrup
Tel. +45(0)46-323324
Fax +45(0)46-323326
E-Mail: danmark.se@geze.com

South Africa
DCLSA Distributors (Pty.) Ltd.
118 Richards Drive, Midrand,
Halfway House Ext. 111
P.O. Box 7934
Midrand 1685
Tel. +27(0)113158286
Fax +27(0)113158261
E-Mail: info@dclsa.co.za

Switzerland
GEZE Schweiz AG
Bodenackerstrasse 79
4657 Dulliken
Tel. +41-(0)62-2855400
Fax +41-(0)62-2855401
E-Mail: schweiz.ch@geze.com

Turkey
GEZE GmbH Türkiye - İstanbul
İrtibat Bürosu
Ataşehir Bulvarı, Ata 2/3
Plaza Kat: 9 D: 84 Ataşehir
Kadıköy / İstanbul
Tel. + 90 (0) 21 64 55 43 15
Fax + 90 (0) 21 64 55 82 15
E-Mail: office-turkey@geze.com

Ukraine
Repräsentanz GEZE GmbH Ukraine
ul. Vikentiya Hvoyki, 21,
office 151
04080 Kiev
Tel. +38 (0) 44 49 97 725
Fax +38 (0) 44 49 97 725
E-Mail: office-ukraine@geze.com

United Arab Emirates/GCC
GEZE Middle East
P.O. Box 17903
Jebel Ali Free Zone
Dubai
Tel. +971(0)4-8833112
Fax +971(0)4-8833240
E-Mail: geze@emirates.net.ae

United Kingdom
GEZE UK Ltd.
Blenheim Way
Fradley Park
Lichfield
Staffordshire WS13 8SY
Tel. +44(0)1543443000
Fax +44(0)1543443001
E-Mail: info.uk@geze.com

GEZE GmbH
P.O.Box 1363
Reinhold-Vöster-Straße 21–29
71229 Leonberg
Germany

Tel.: 0049 7152 203-0
Fax.: 0049 7152 203-310
www.geze.com

140848-04

Der Maßstab DIN ISO 9001 unseres Handelns

GEZE