RULLEGITTER

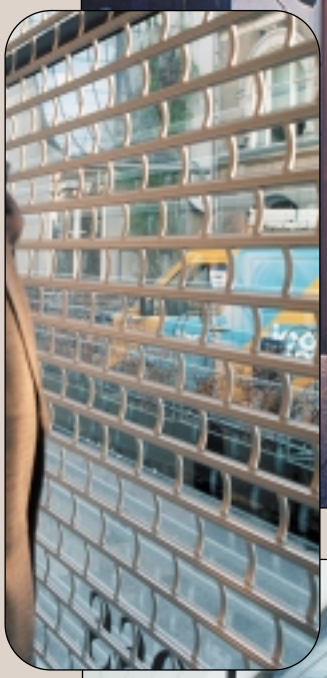

GODKENDT AF SKAFOR

JSA rullegitter er den mest anvendte mekaniske sikring og yder effektiv beskyttelse af værdier og forebygger indbrudsforsøg, indbrud samt hærværk.

JSA rullegitter i aluminium har SKAFOR sikringsklassificering BLÅ/STANDSENDE og kombinerer høj sikkerhed, indsyn og et facademiljø, der er i harmoni med bygningens arkitektur.

JSA Sikring løser enhver opgave individuelt med hensyntagen til bygningskonstruktion, lokaleindretning og sikringsbehov.

JSA Sikring

Standsende

ALU RULLEGITTER

Nichemontage

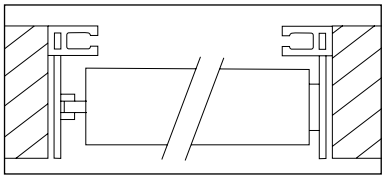

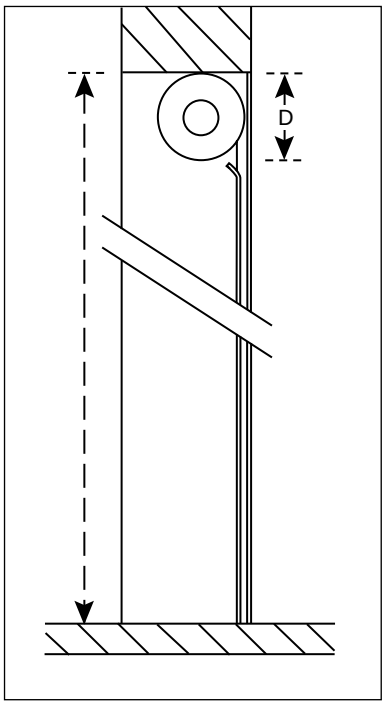

Vægmontage

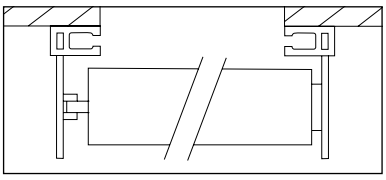

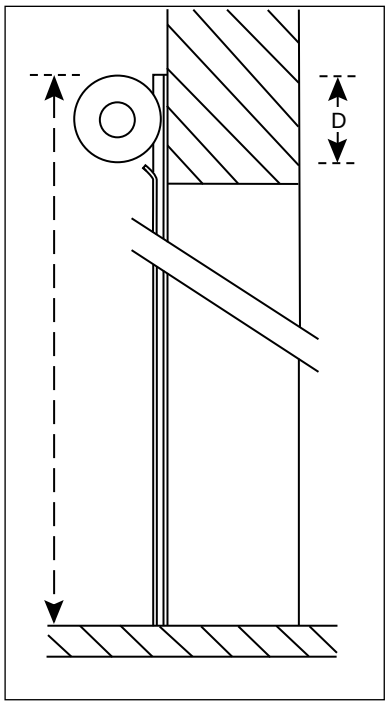

Oprulningsdiameter

	Valsediameter: 102 mm/ 133 mm
Gitterhøjde	Oprulningsdia.
1,50 m	21/ 24 cm
2,00 m	22/ 25 cm
2,50 m	24/ 26 cm
3,00 m	26/ 28 cm
3,50 m	29/ 29 cm
4,00 m	30/ 30 cm
4,50 m	32/ 32 cm

Ved indbygning over loft skal der være min. 5 cm luft mellem overkant loft og underkant oprulning.

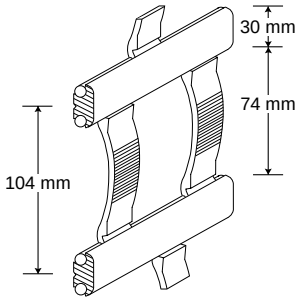

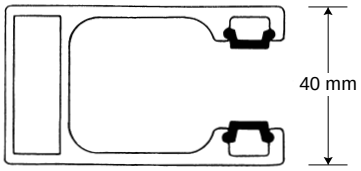

Styreskinne 70 mm

JSA alu rullegitter monteres primært bag vinduespartier og i port- og døråbninger. Herudover er rullegitteret ideelt til sikring og afskærmning af særligt udsatte varegrupper eller afdelinger i butikslokalet. Rullegitteret monteres problemfrit i enhver bygningskonstruktion, enten i vinduesniche eller på væg. Bedste arkitektoniske resultat opnås, når der ved planlægning af mur- og loftskonstruktioner tages højde for montering af mekanisk sikring.

JSA alu rullegitter består af styreskinner, bøjler og vandrette sporprofiler i ekstruderet, natureloxeret aluminium og leveres med godkendte maskestørrelser
50 x 74 mm, 100 x 74 mm og
150 x 74 mm efter varesortiment.

Uanset maskestørrelse giver gitteret godt indsyn og tydelig vareeksponering. Styreskinner, vandrette sporprofiler samt bøjler kan leveres farveeloxeret eller med pulverlakering i standard RAL farve efter ønske. Gitteret hæves og sænkes med 230 V rørmotor og betjenes med nøglekontakt, kodetastatur, dag/ uge ur, fotocelle eller radiostyring/ fjernkontrol. Gitteret opererer i styreskinner med PVC støjdæmpningsindlæg.
Bredde 70 mm, dybde 40 mm.

JSA alu rullegitter type H/RS har maskemønster med 20 mm brede, forskudte profilbøjler, type 03 har maskemønster med profilbøjler i gennemgående linier.

JSA Sikring producerer også saksgitre, pressegitre, jalousier, rulleskodder, pladeskabe, ALUP rullegitre, alu/ stål rullegitre og rullegitre i specialudførelse.

JSA mekanisk sikring er fremstillet i egne produktionshaller, testet på Teknologisk Institut og godkendt af SKAFOR. CE

Landsdækkende konsulent- og servicetjeneste

JSA Sikring

Box 46, 8520 Lystrup
Fax. 86 22 83 03
Tlf. 86 22 56 44

RULLEGITTER

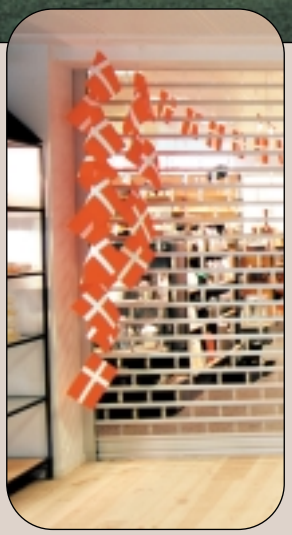

GODKENDT AF SKAFOR

JSA rullegitter er den mest anvendte mekaniske sikring og yder effektiv beskyttelse af værdier og forebygger indbrudsforsøg, indbrud samt hærværk.

JSA ALUP Kolorit/Transparant kombinerer høj sikkerhed med et harmonisk facademiljø hvor ALUP Kolorit giver mulighed for mange farvekombinationer og logoindsætning, mens ALUP Transparant giver optimalt indsyn.

JSA Sikring løser enhver opgave individuelt med hensyntagen til bygningskonstruktion, lokaleindretning og sikringsbehov.

JSA Sikring

Standsende

ALUP RULLEGITTER

Nichemontage

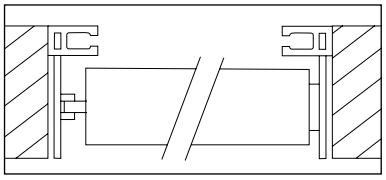

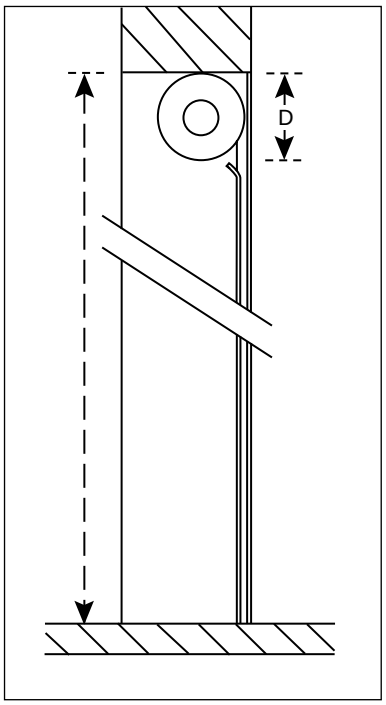

Vægmontage

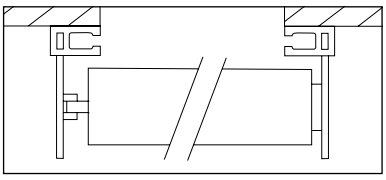

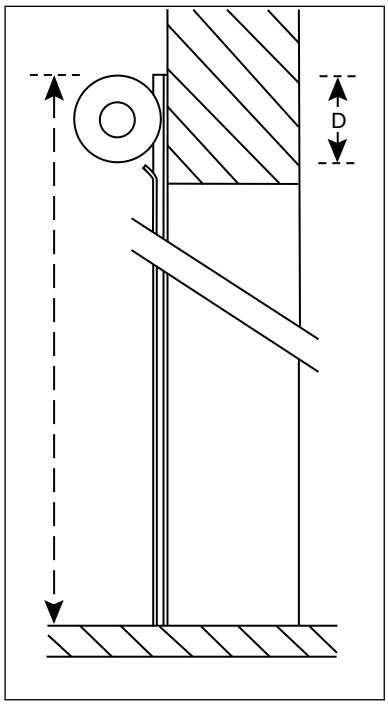

Oprulningsdiameter

	Valsediameter: 102 mm/ 133 mm
Gitterhøjde	Oprulningsdia.
1,50 m	21/ 24 cm
2,00 m	22/ 25 cm
2,50 m	24/ 26 cm
3,00 m	26/ 28 cm
3,50 m	29/ 29 cm
4,00 m	30/ 30 cm
4,50 m	32/ 32 cm

Ved indbygning over loft skal der være min. 5 cm luft mellem overkant loft og underkant oprulning.

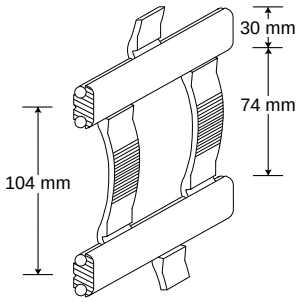

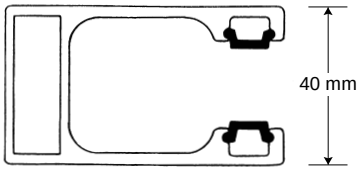

Styreskinne 70 mm

ALUP Kolorit og ALUP Transparent består af styreskinner og vandrette sporprofiler i ekstruderet, naturel-oxeret aluminium og bøjler i gennemfarvet eller glasklar polycarbonat.
Styreskinner og vandrette sporprofiler kan leveres farveeloxeret eller med pulverlakering i standard RAL farve efter ønske.

Gitrene leveres med godkendte maskestørrelser 50 x 74 mm, 100 x 74 mm og 150 x 74 mm og monteres primært bag vinduespartier og i port- og døråbninger.

Herudover er ALUP rullegitter ideelt til sikring og afskærmning af særligt udsatte varegrupper eller afdelinger i butikslokalet.

ALUP rullegitteret monteres problemfrit i enhver bygningskonstruktion, enten i vinduesåbning eller på væg. Bedste arkitektoniske resultat opnås, når der ved planlægning af mur- og loftskonstruktioner tages højde for montering af mekanisk sikring.

ALUP rullegitteret hæves og sænkes med 230 V rørmotor og betjenes med nøglekontakt, kodetastatur, dag/ uge ur, fotocelle eller radiostyring/fjernkontrol.

Gitteret opererer i styreskinner med PVC støjdæmpningsindlæg. Bredde 70 mm, dybde 40 mm.

JSA Sikring producerer også saksgitre, pressegitre, jalousier, rulleskodder, pladeskabe, alu rullegitre, alu/ stål rullegitre og rullegitre i specialudførelse.

JSA mekanisk sikring er fremstillet i egne produktionshaller, testet på Teknologisk Institut og godkendt af SKAFOR.

CE

Landsdækkende konsulent- og servicetjeneste

JSA Sikring

Box 46, 8520 Lystrup
Fax. 86 22 83 03
Tlf. 86 22 56 44

JALOUSI

GODKENDT AF SKAFOR

Den mest effektive sikring af værdier og forebyggelse mod indbrudsforsøg, indbrud og hærværk er JSA rullejalousi.

Jalousiet er den højest klassificerede mekaniske sikring med SKAFOR sikringsklassificering RØD/SIKKER og opfylder således forsikringsbranchens strengeste krav.

Det lukkede jalousi kombinerer optimal sikkerhed og æstetiske hensyn og integreres problemfrit i ethvert bygnings- og facademiljø.

JSA Sikring

Sikker

ALU 74 JALOUSI

Nichemontage

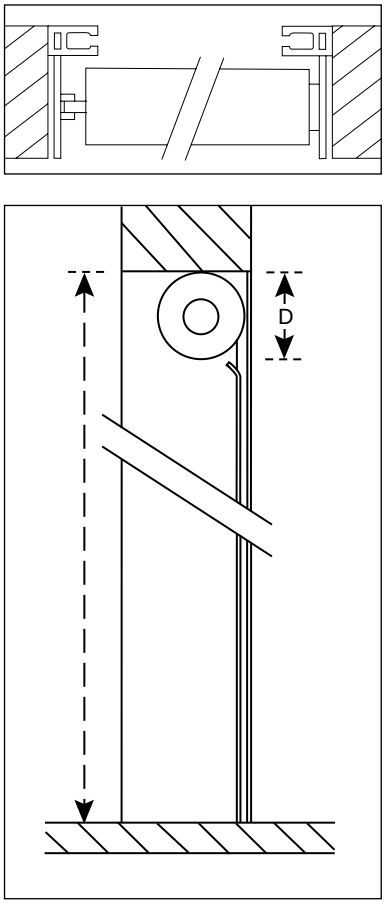

Vægmontage

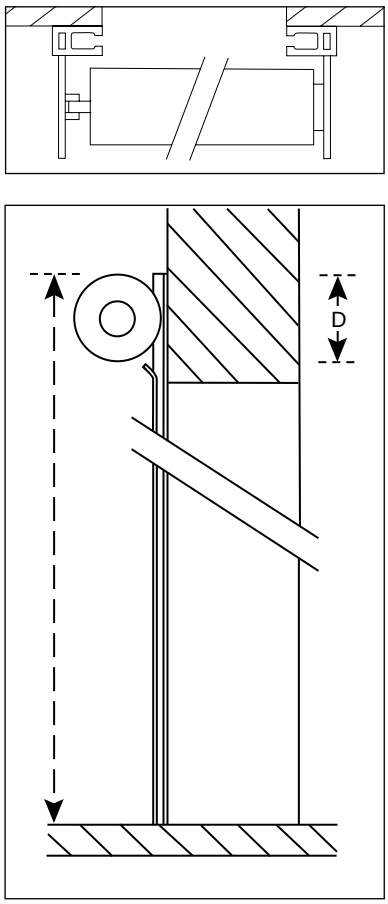

Oprulningsdiameter

	Valsediameter: 102 mm/ 133 mm
Jalousihøjde	Oprulningsdia.
1,50 m	21/ 24 cm
2,00 m	22/ 25 cm
2,50 m	24/ 26 cm
3,00 m	26/ 28 cm
3,50 m	29/ 29 cm
4,00 m	30/ 30 cm
4,50 m	32/ 32 cm

Ved indbygning over loft skal der være min. 5 cm luft mellem overkant loft og underkant oprulning.

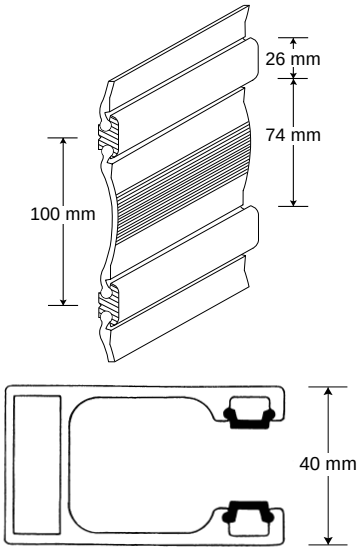

Styreskinne 70 mm

JSA alu 74 jalousi anvendes primært til sikring mod indbrud, tyveri og hærværk ved butiks- og udstillingsvinduer, til afskærmning af særligt udsatte varegrupper eller afdelinger i butikslokaler og til lukning af passager og indkørsler.

Jalousiet monteres problemfrit i enhver bygningskonstruktion, enten i vinduesniche eller på væg. Bedste arkitektoniske resultat opnås, når der ved planlægning af mur- og loftskonstruktioner tages højde for montering af mekanisk sikring.

JSA alu 74 jalousi består af styreskinner og vandrette sporprofiler i ekstruderet natureloxeret aluminium. Sporprofilerne er i hele jalousiets bredde adskilt af ubrudte profiler i ekstruderet natureloxeret aluminium. Hvert profil er 74 mm højt.

Jalousiet hæves og sænkes med 230 V rørmotor og betjenes med nøglekontakt, kodetastatur, dag/uge ur, fotocelle eller radiostyring/fjernkontrol. Jalousiet opererer i styreskinner med PVC støjdæmpningsindlæg. Bredde 70 mm, dybde 40 mm.

JSA alu 74 jalousi kan leveres farveeloxeret eller pulverlakeret i standard RAL farve efter ønske.

JSA Sikring producerer også saksgitre, pressegitre, alu rullegitre, rulleskodder, pladeskabe, ALUP rullegitre, alu/ stål rullegitre og rullegitre i specialudførelse.

JSA mekanisk sikring er fremstillet i egne produktionshaller, testet på Teknologisk Institut og godkendt af SKAFOR.

CE

Landsdækkende konsulent- og servicetjeneste

JSA Sikring

Box 46, 8520 Lystrup
Fax. 86 22 83 03
Tlf. 86 22 56 44

JALOUSI

GODKENDT AF SKAFOR

P 84 jalousi er den mest effektive sikring af værdier og forebygger mod indbrudsforsøg, indbrud og hærværk.

Jalousiet er den højest klassificerede mekaniske sikring med SKAFOR sikringsklassificering RØD/ SIKKER og opfylder således forsikringsbranchens strengeste krav.

Med ubrudte, glasklare profiler i hele gitterets længde kombinerer P 84 jalousiet højeste sikkerhed med optimalt indsyn. Jalousiet integreres problemfrit i ethvert bygnings- og facademiljø.

SA Sikring

Sikker

P 84 JALOUSI

Nichemontage

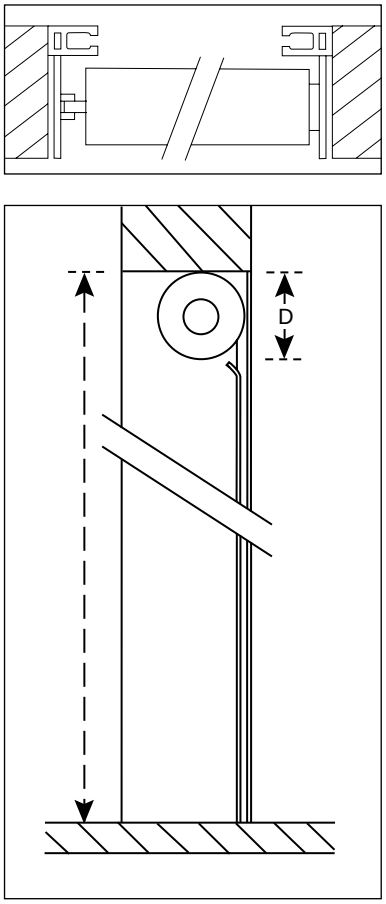

Vægmontage

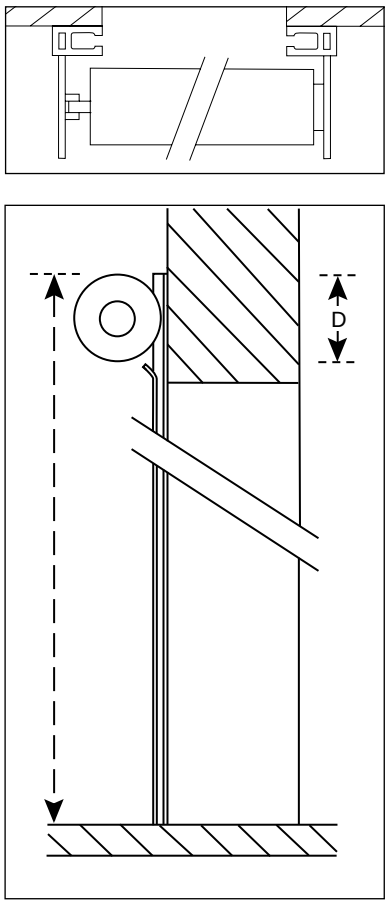

Oprulningsdiameter

	Valsediameter: 102 mm/ 133 mm
Gitterhøjde	Oprulningsdia.
1,50 m	21/ 24 cm
2,00 m	22/ 25 cm
2,50 m	24/ 26 cm
3,00 m	26/ 28 cm
3,50 m	29/ 29 cm
4,00 m	30/ 30 cm
4,50 m	32/ 32 cm

Ved indbygning over loft skal der være min. 5 cm luft mellem overkant loft og underkant oprulning.

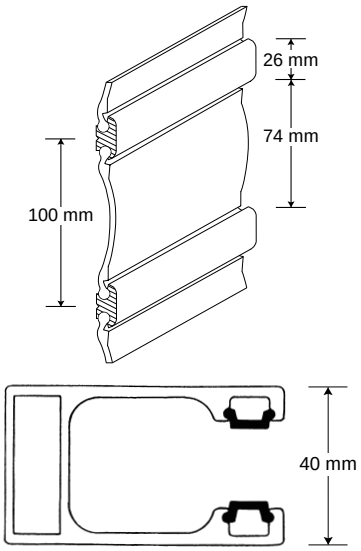

Styreskinne 70 mm

JSA P 84 jalousi anvendes primært til sikring mod indbrud, tyveri og hærværk ved butiks- og udstillingsvinduer, hvor der ønskes optimalt indsyn. Herudover anvendes jalousiet til afskærmning af særligt udsatte varegrupper eller afdelinger i butikslokaler.

Jalousiet monteres problemfrit i enhver bygningskonstruktion, enten i vinduesåbning eller på væg. Bedste arkitektoniske resultat opnås, når der ved planlægning af mur- og loftskonstruktioner tages højde for montering af mekanisk sikring.

P 84 jalousi består af styreskinner og vandrette sporprofiler i ekstruderet, natureloxeret aluminium.

Sporprofilerne er i hele jalousiets bredde adskilt af ubrudte profiler i transparant polycarbonat, der giver uhindret indsyn. Mellem sporprofilerne har de transparente profiler en højde på 74 mm.

Styreskinner og vandrette sporprofiler kan leveres farveeloxeret eller med pulverlakering i standard RAL farve efter ønske.

Jalousiet hæves og sænkes med 230 V rørmotor og betjenes med nøglekontakt, kodetastatur, dag/uge ur, fotocelle eller radiostyring/ fjernkontrol.

Jalousiet opererer i styreskinner med PVC støjdæmpningsindlæg. Bredde 70 mm, dybde 40 mm.

JSA Sikring producerer også saksgitre, pressegitre, alu rullegitre, rulleskodder, pladeskabe, ALUP rullegitre, alu/ stål rullegitre og rullegitre i specialudførelse.

JSA mekanisk sikring er fremstillet i egne produktionshaller, testet på Teknologisk Institut og godkendt af SKAFOR.

CE

Landsdækkende konsulent- og servicetjeneste

JSA Sikring

Box 46, 8520 Lystrup
Fax. 86 22 83 03
Tlf. 86 22 56 44

RULLEGITTER

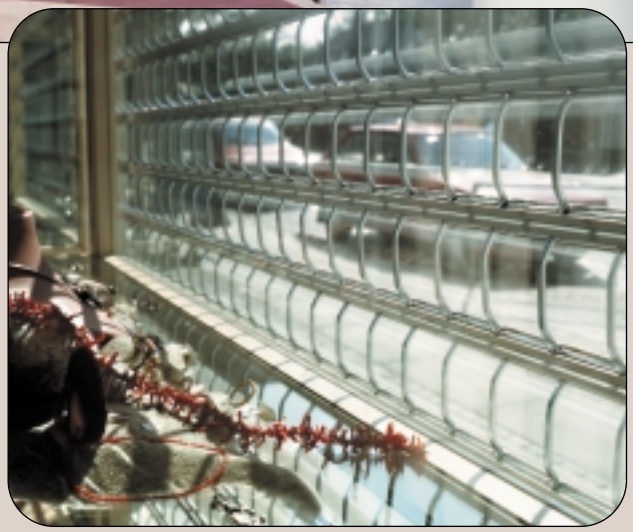

GODKENDT AF SKAFOR

JSA rullegitter har SKAFOR sikringsklassificering BLÅ/ STANDSENDE og er den mest anvendte mekaniske sikring. Gitteret yder effektiv beskyttelse af værdier og forebygger indbrudsforsøg, indbrud samt hærværk.

JSA rullegitter i aluminium og stål kombinerer høj sikkerhed, indsyn og et facademiljø, der er i harmoni med bygningens arkitektur.

JSA Sikring løser enhver opgave individuelt med hensyntagen til bygningskonstruktion, lokaleindretning og sikringsbehov.

JSA Sikring

Standsende

ALU/STÅL RULLEGITTER

Nichemontage

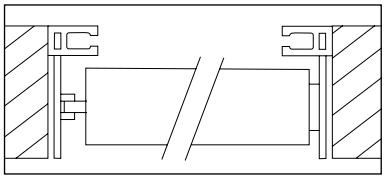

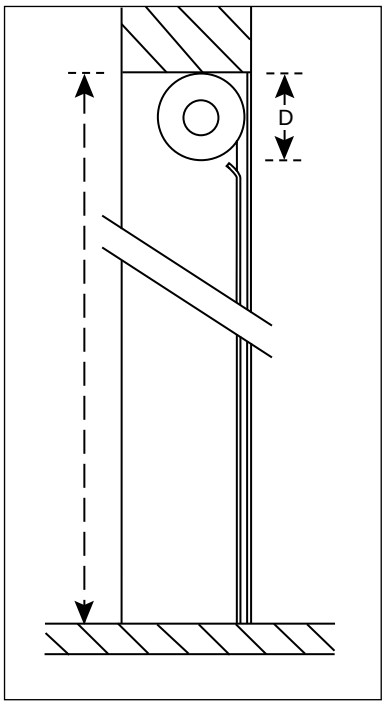

Vægmontage

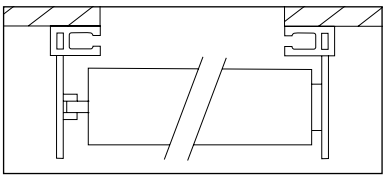

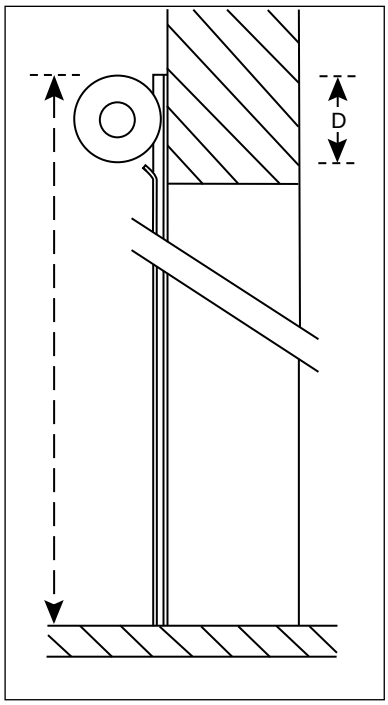

Oprulningsdiameter

	Valsediameter: 102 mm/ 133 mm
Gitterhøjde	Oprulningsdia.
1,50 m	24/ 26 cm
2,00 m	27/ 29 cm
2,50 m	30/ 31 cm
3,00 m	32/ 32 cm
3,50 m	33/ 33 cm
4,00 m	35/ 35 cm
4,50 m	37/ 37 cm

Ved indbygning over loft skal der være min. 5 cm luft mellem overkant loft og underkant oprulning.

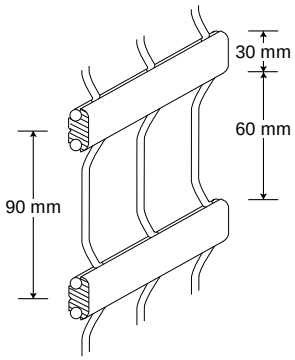

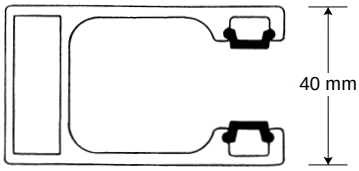

Styreskinne 70 mm

JSA alu/ stål rullegitter monteres primært bag vinduespartier og i døråbninger. Herudover er rullegitteret ideelt til sikring og afskærmning af særligt udsatte varegrupper eller afdelinger i butikslokalet.

Rullegitteret monteres problemfrit i enhver bygningskonstruktion, enten i vinduesniche eller på væg. Bedste arkitektoniske resultat opnås, når der ved planlægning af mur- og loftskonstruktioner tages højde for montering af mekanisk sikring.

JSA alu/stål rullegitter består af styreskinner og vandrette sporprofiler i ekstruderet, natureloxeret aluminium samt profilbøjler i specialhærdet, cromeret stål.

Gitteret leveres med godkendte maskestørrelser 50 x 60 mm, 94 x 60 mm og 147 x 60 mm efter varesortiment. Uanset maskestørrelse giver gitteret godt indsyn og tydelig vareeksponering.

Styreskinner og vandrette sporprofiler kan leveres farveeloxeret eller med pulverlakering i standard RAL farve efter ønske. Gitteret hæves og sænkes med 230 V rørmotor og betjenes med nøglekontakt, kodetastatur dag/uge ur, fotocelle eller radiostyring/ fjernkontrol.

Gitteret opererer i styreskinner med PVC støjdæmpningsindlæg. Bredde 70 mm, dybde 40 mm. Rullegitter alu/ stål type 03 har maskemønster med profilbøjler i gennemgående linier.

JSA Sikring producerer også saksgitre, pressegitre, jalousier, rulleskodder, pladeskabe, alu rullegitre, ALUP rullegitre og rullegitre i specialudførelse.

JSA mekanisk sikring er fremstillet i egne produktionshaller, testet på Teknologisk Institut og godkendt af SKAFOR. CE

Landsdækkende konsulent- og servicetjeneste

JSA Sikring

Box 46, 8520 Lystrup
Fax. 86 22 83 03
Tlf. 86 22 56 44

JALOUSI

GODKENDT AF
SKAFOR

Transparoll jalousi har SKAFOR klassifikation RØD/ SIKKER, og er dermed den højest klassificerede mekaniske sikring mod indbrud, indbrudsforsøg, tyveri og hærværk. Med en gennemsigtighed på op mod 70% kombinerer jalousiet størst mulig sikkerhed og et facademiljø, der virker åbent.

Jalousiet monteres problemfrit i enhver bygningskonstruktion og giver et facademiljø, der er i harmoni med bygningens arkitektur.

SA Sikring

Sikker

TRANSPAROLL

Nichemontage

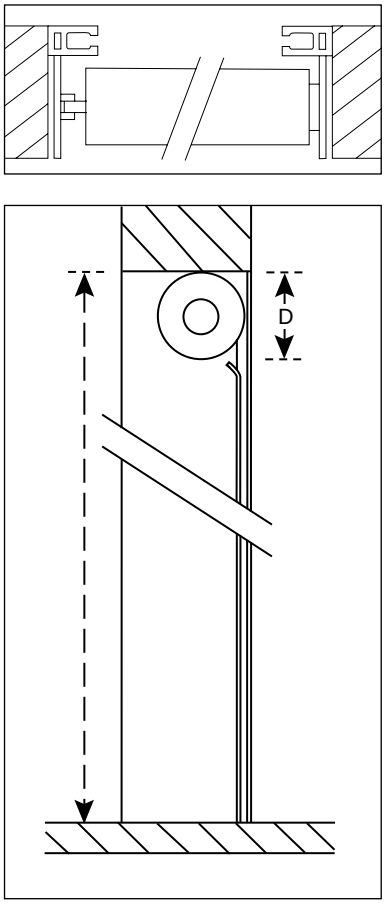

Vægmontage

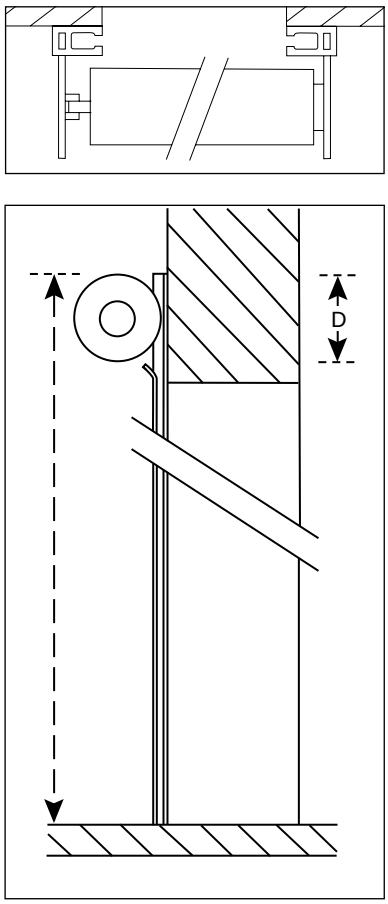

Oprulningsdiameter

	Valsediameter: 133 mm
Jalousihøjde	Oprulningsdia.
1,50 m	25 cm
2,00 m	27 cm
2,50 m	28 cm
3,00 m	31 cm
3,50 m	33 cm
4,00 m	34 cm
4,50 m	36 cm

Ved indbygning over loft skal der være min. 5 cm luft mellem overkant loft og underkant oprulning.

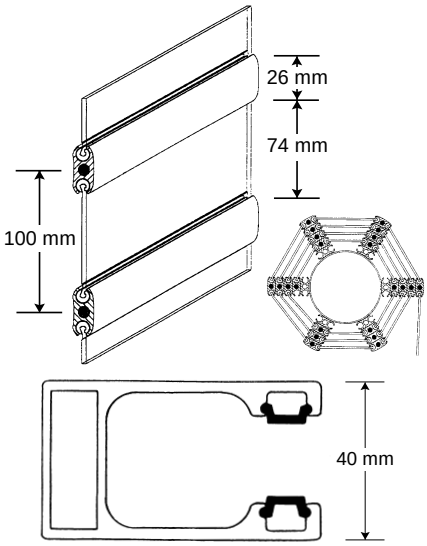

Styreskinne 70 mm

Transparoll anvendes primært ved butiks- og udstillingsvinduer samt til afskærmning af særligt udsatte varegrupper eller afdelinger i butikslokaler.

Jalousiet monteres enten i vinduesniche eller på væg og består af styreskinner og vandrette sporprofiler i ekstruderet, natureloxeret aluminium.

Sporprofilerne kan forstærkes med et rustfrit stålindlæg, som yderligere beskytter mod oversavning. I hele jalousiets bredde er sporprofilerne adskilt af ubrudte profiler i 6 mm transparent polycarbonat med en UV-stabil, ridsefast og rengøringsvenlig overflade.

For at beskytte de transparente profiler placeres sporprofilerne oven på hinanden ved oprulning. (Se skitse) For at opnå dette har de transparente profiler højder på hhv. 70 mm, 84 mm, 98 mm, 112 mm og 126 mm.

Transparoll kan leveres med styreskinner og sporprofiler i farveeloxering eller med pulverlakering i standard RAL farve efter ønske.

Jalousiet hæves og sænkes med 230 V rørmotor og betjenes med nøglekontakt, kodetastatur, dag/uge ur, fotocelle eller radiostyring/ fjernkontrol.

Transparoll opererer i styreskinner med PVC støjdæmpningsindlæg. Bredde 70 mm, dybde 40 mm.

JSA Sikring producerer også saksgitre, pressegitre, alu rullegitre, rulleskodder, pladeskabe, ALUP rullegitre, alu/ stål rullegitre og rullegitre i specialudførelse.

JSA mekanisk sikring er fremstillet i egne produktionshaller, testet på Teknologisk Institut og godkendt af SKAFOR. CE

Landsdækkende konsulent- og servicetjeneste

JSA Sikring

Box 46, 8520 Lystrup
Fax. 86 22 83 03
Tlf. 86 22 56 44

JALOUSI

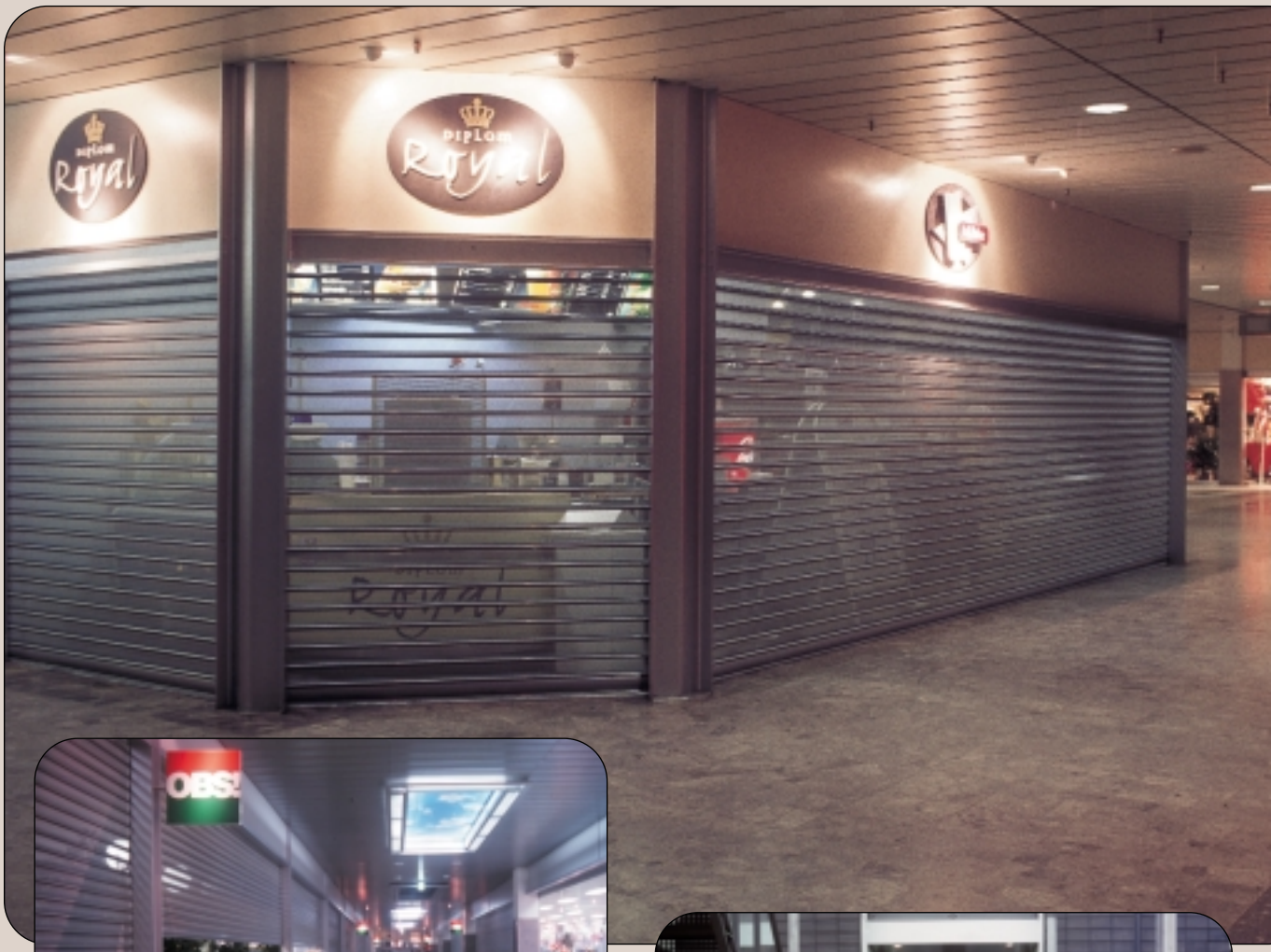

GODKENDT AF
SKAFOR

Med Transpascreen opnås en facade, der er sikkert lukket og alligevel virker åben. Det perforerede jalousi har SKAFOR sikringsklassificering BLÅ/STANDSENDE og yder effektiv beskyttelse af værdier samt forebygger indbrud, indbrudsforsøg og hærværk. Transpascreen monteres problemfrit i såvel ældre som nyt byggeri og giver et facademiljø, der er i harmoni med bygningens arkitektur.

JSA Sikring løser enhver opgave individuelt med hensyntagen til bygningskonstruktion, lokaleindretning og sikringsbehov.

JSA Sikring

Standsende

TRANSPASCREEN

Nichemontage

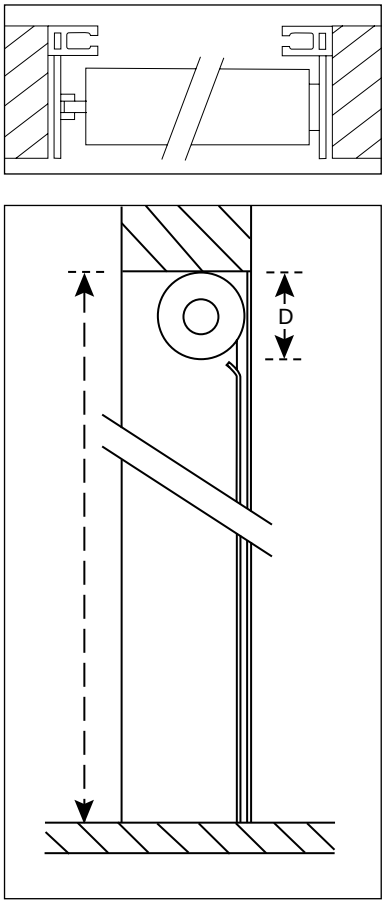

Vægmontage

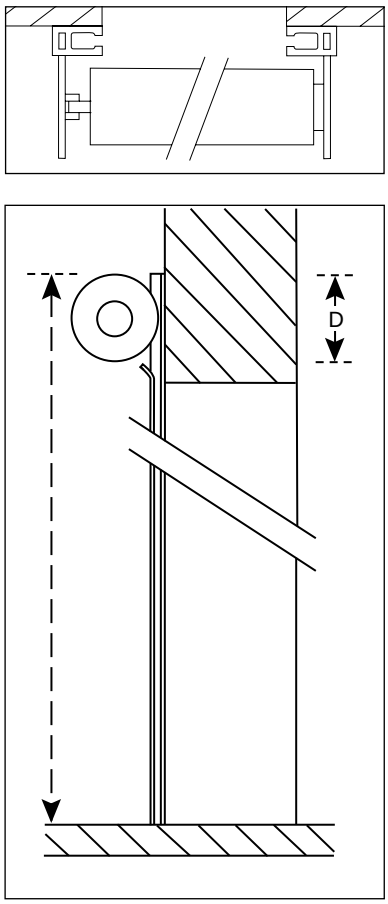

Oprulningsdiameter

	Valsediameter: 133 mm
Jalousihøjde	Oprulningsdia.
1,50 m	23 cm
2,00 m	26 cm
2,50 m	29 cm
3,00 m	30 cm
3,50 m	31 cm
4,00 m	32 cm
4,50 m	34 cm

Ved indbygning over loft skal der være min. 5 cm luft mellem overkant loft og underkant oprulning.

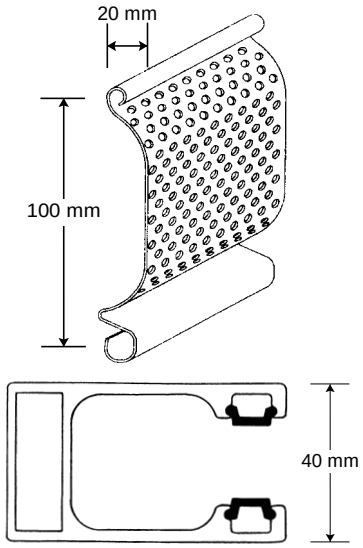

Styreskinne 70 mm

Transpascreen anvendes til sikring mod indbrud, indbrudsforsøg, tyveri og hærværk ved butiks- og udstillingsvinduer, til afskærmning af særligt udsatte varegrupper eller afdelinger i butikslokaler og til lukning af passager og porte.

Uden store bygningsændringer indpasses Transpascreen problemfrit i enhver bygningskonstruktion, enten i vinduesniche eller på væg.

Bedste arkitektoniske resultat opnås, når der ved planlægning af mur- og loftskonstruktioner tages højde for montering af mekanisk sikring.

Transpascreen kan leveres standard galvaniseret eller pulverlakeret i standard RAL farve efter ønske. Det giver mulighed for at skabe et indretnings- og facademiljø, der er i harmoni med byggeriet/ indretningens øvrige farvesætning.

Transpascreen består af sammenhægtede 1 mm tykke, perforerede profiler af galvaniseret stål. Hvert profil er 100 mm højt, og perforeringen sikrer godt indsyn.

Transpascreen hæves og sænkes med 230 V rørmotor og betjenes med nøglekontakt, kodetastatur, dag/uge ur, fotocelle eller radiostyring/fjernkontrol.

Transpascreen opererer i styreskinner med PVC støjdæmpningsindlæg. Bredde 70 mm, dybde 40 mm.

JSA Sikring producerer også saksgitre, pressegitre, alu rullegitre, jalousier, rulleskodder, pladeskabe, ALUP rullegitre, alu/ stål rullegitre og rullegitre i specialudførelse.

JSA mekanisk sikring er fremstillet i egne produktionshaller, testet på Teknologisk Institut og godkendt af SKAFOR. CE

Landsdækkende konsulent- og servicetjeneste

JSA Sikring

Box 46, 8520 Lystrup
Fax. 86 22 83 03
Tlf. 86 22 56 44

PRESSEGITTER

JSA pressegitter yder effektiv beskyttelse af værdier og forebygger mod indbrudsforsøg, indbrud og hærværk.

JSA pressegitre produceres individuelt til enhver opgave og udføres i samtlige SKAFOR klassifikationer.

Pressegitteret kan således opfylde ethvert sikringskrav uanset varesortiment.

De mange farvemuligheder gør det muligt at skabe et harmonisk facademiljø eller en iøjnefaldende løsning.

JSA Sikring

GODKENDT AF SKAFOR

Sikker

Standsende

Hindrende

Hæmmende

PRESSEGITTER

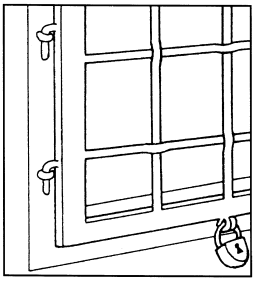

A-1

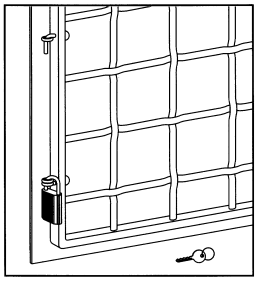

A-2

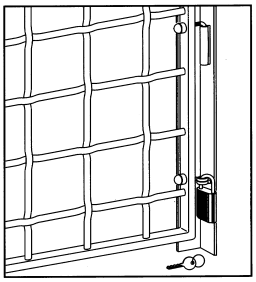

T-1

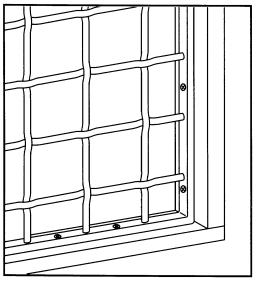

B-1

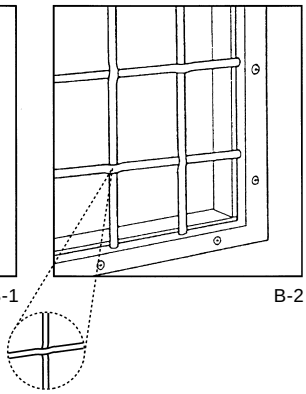

B-2

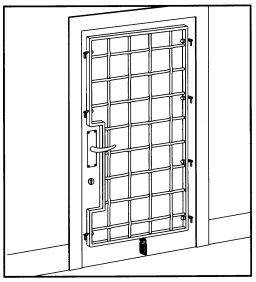

C-2

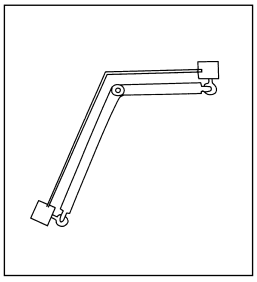

Variable vinkler

JSA pressegitter anvendes til sikring af vinduespartier og døre, hvor adgang ønskes hindret og hvor specielle sikringskrav samt pladsforhold og bygningskonstruktioner gør denne gittertype ideel.

JSA pressegitter består af runde stålstænger, der er flettet og forkrøppet i krydspunkterne. Stålstængerne er svejset i en ramme af fladstål.

Pressegitteret udføres med maskestørrelse og trådtykkelse efter varesortiment/ sikringskrav og individuelt i dimensioner efter opgaven.

Leveres pulverlakeret i standard RAL farve efter ønske eller galvaniseret.

Gitteret monteres enten fast med forankring i karm/ mur, aftageligt eller svingbart enkelt eller dobbeltsidigt. Aftagelige og svingbare gitre, der er monteret i vindues- eller døråbningen er sikret med kraftig hængelås.

JSA pressegitter fremstilles i specialudførelse til sikring af vinduespartier med glasflader, der er samlet i variable vinkler.
(Se skitse)

JSA Sikring producerer også saksgitre, jalousier, rulleskodder, pladeskabe, alu rullegitre, ALUP rullegitre, alu/stål rullegitre og rullegitre i specialudførelse.

JSA mekanisk sikring er fremstillet i egne produktionshaller, testet på Teknologisk Institut og godkendt af SKAFOR.

JSA pressegitter type S				
Klassifikation	Maskestr.	Tråd	Ramme	Vægt
GUL	55 x 55 mm	Ø 5 mm	10 x 20 mm fladstål	10 kg/ m2
GRØN	140 x 140 mm	Ø 10 mm	10 x 20 mm fladstål	13 kg/ m2
BLÅ	80 x 80 mm	Ø 10 mm	10 x 20 mm fladstål	18 kg/ m2
RØD	80 x 80 mm	Ø 10 mm	10 x 20 mm fladstål	18 kg/ m2

Landsdækkende konsulent-
og servicetjeneste

JSA Sikring

Box 46, 8520 Lystrup
Fax. 86 22 83 03
Tlf. 86 22 56 44

SAKSGITTER

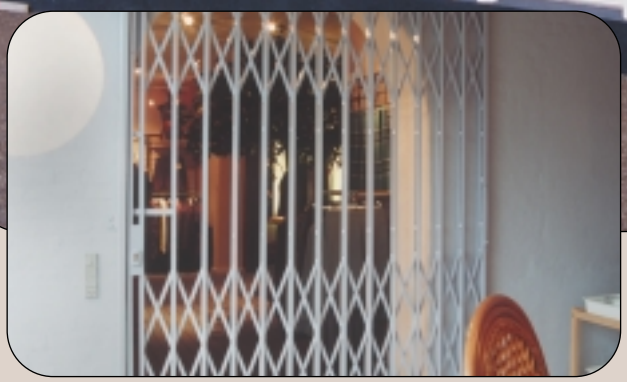

JSA saksgitter indpasses problemfrit i såvel ældre som nyt byggeri og skaber dekorativ harmoni med bygningens arkitektur. Mange montagemuligheder sikrer, at specielle forhold i bygningskonstruktion kan tilgodeses, og at gitteret optager mindst mulig plads i sammenklappet position.

JSA saksgitter har SKAFOR sikringsklassifikation BLÅ og giver effektiv beskyttelse af værdier og forebygger indbrud, indbrudsforsøg og hærværk.

JSA Sikring

Standsende

SAKSGITTER

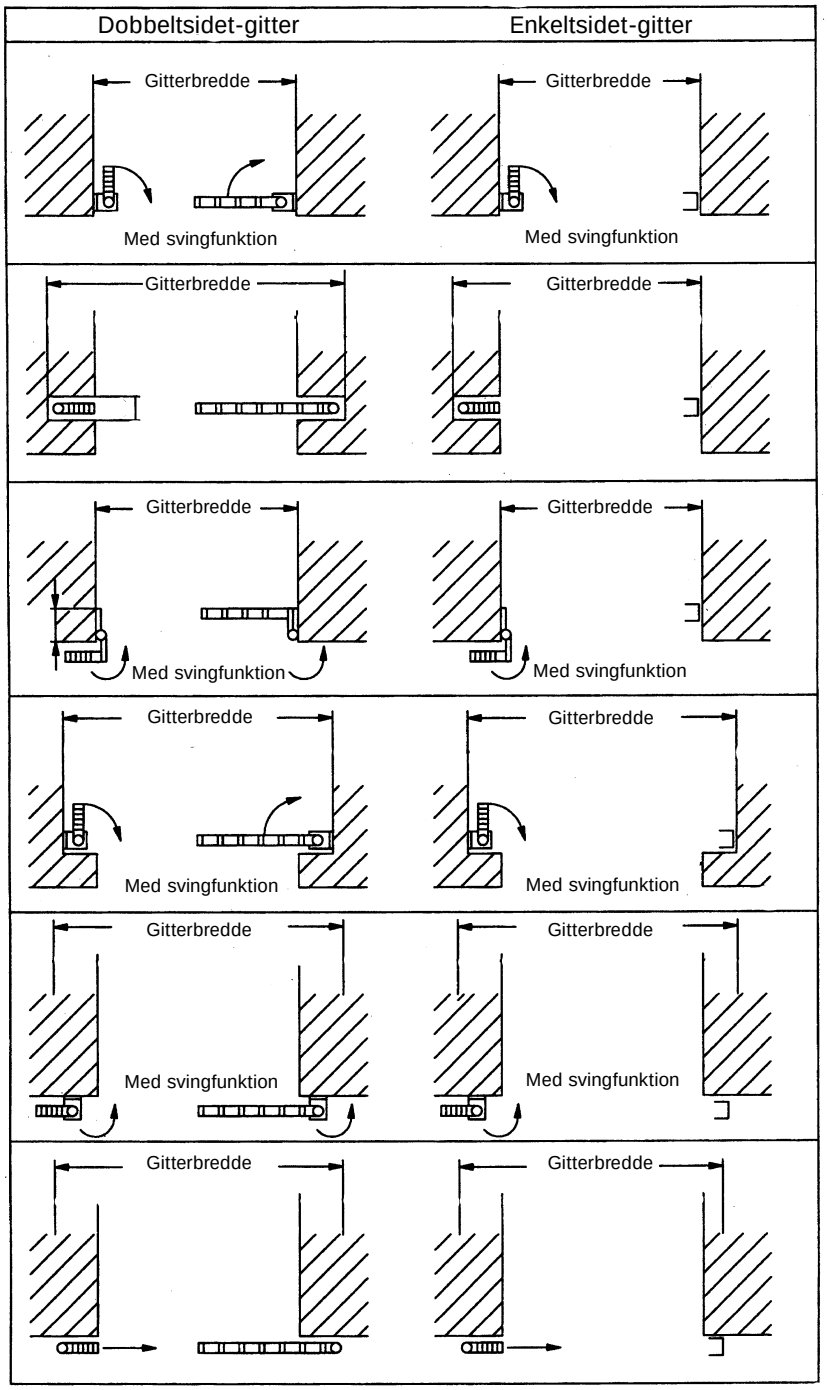

Eksempler på montage af JSA saksgitter

JSA saksgitter anvendes primært til sikring mod uønsket adgang gennem døre, indgangspartier og portåbninger. Saksgitteret kan monteres uden fastgørelse til loft og er således ideelt til sikring af områder, hvor anvendelse af andre typer sikringsgitre ikke er mulig.

Saksgitteret består af fast topstyreskinne og fast eller opklappelig bundstyreskinne samt lodrette gitterstænger sammenholdt af bevægelige led med sakskonstruktion.

Styreskinner og alle gitterdele samt nitter er fremstillet af specielt materiale, som sikrer lang levetid og minimal vedligeholdelse.

JSA saksgitter kan leveres galvaniseret eller med pulverlakering i standard RAL farve efter ønske.

De mange farvemuligheder er med til at skabe et integreret facademiljø, der er i harmoni med den øvrige facade og bygningens farvesammensætning.

Saksgitteret leveres enten enkeltsidigt eller dobbeltsidigt og kan monteres svingbart. Gitteret betjenes problemfrit manuelt, og i sammenklappet position med opslået bundskinne optager det meget lidt plads.

Ved dobbeltsidig montering kan saksgitteret have varieret åbningsposition.

JSA Sikring producerer også alu rullegitre, ALUP rullegitre, alu/stål rullegitre, jalousier, rulleskodder, pladeskabe, pressegitre og rullegitre i specialudførelse.

JSA mekanisk sikring er fremstillet i egne produktionshaller, testet på Teknologisk Institut og godkendt af SKAFOR.

Landsdækkende konsulent-
og servicetjeneste

JSA Sikring

Box 46, 8520 Lystrup
Fax. 86 22 83 03
Tlf. 86 22 56 44

RULLESKODDER

Det brede JSA produktprogram omfatter rulleskodder, som har et stort anvendelsesområde. Rulleskodder hindrer uønsket indsigt og har en præventiv effekt, der forebygger mod indbrud, indbrudsforsøg og hærværk.

JSA rulleskodder sikrer et facade- og indretningsmiljø, der er i harmoni med bygningens arkitektur og omgivelser.

JSA Sikring løser enver opgave individuelt med hensyntagen til bygningskonstruktion og lokaleindretning.

JSA Sikring

RULLESKODDER

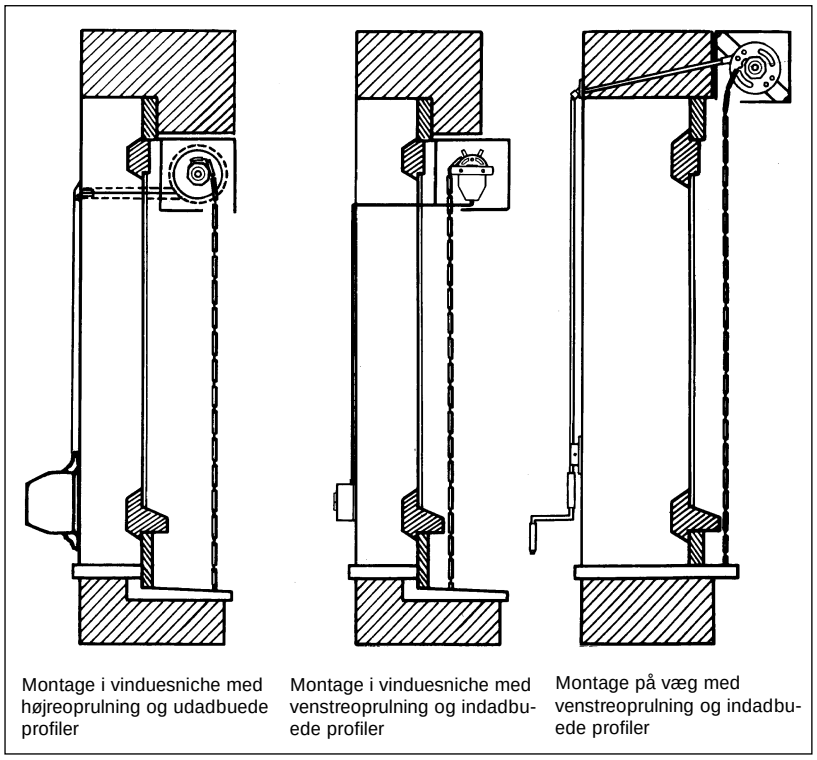

Montage i vinduesniche med højreoprulning og udadbuede profiler

Montage i vinduesniche med venstreoprulning og indadbuede profiler

Montage på væg med venstreoprulning og indadbuede profiler

JSA rulleskodder anvendes hvor kravene til sikring er begrænsede, men hvor der ønskes en præventivt virkende afskærmning af værdier og af lokaler hvor indsigt ønskes hindret.

Rulleskodder er en effektiv, varmeisolerende og energibesparende klimaskærm, der giver beskyttelse mod lys, lyd, vand og støv. Med disse egenskaber er JSA rulleskodder endvidere den ideelle løsning til aflukning af bl.a. garager, kantineafsnit og billetsalg.

JSA rulleskodder består af styreskinner i ekstruderet aluminium med PVC støjdæmpningsindlæg samt måtteprofiler med enten extruderede aluminiumsprofiler eller aluminiumsprofiler med polyurethan-skumfyldning. Kasser og blændskærme er fremstillet af presset aluminium.

Opskummede profiler leveres i farverne hvid, grå eller sølv.

Ekstruderede profiler, styreskinner, kasser og blændskærme leveres som standard natureloxeret og kan leveres farveeloxeret eller med pulverlakering i standard RAL farve efter ønske.

JSA rulleskodder monteres problemfrit i og på enhver bygningskonstruktion, enten i vinduesniche eller på væg.

JSA rulleskodder leveres med 230 V rørmotor. Kan også leveres manuelt betjent med optræksgjord eller gear med håndsving.

I egne produktionshaller fremstiller JSA Sikring også SKAFOR godkendte alu rullegitre, ALUP rullegitre, alu/stål rullegitre, jalousier, pladeskabe, pressegitre og rullegitre i specialudførelse.

Opskummet alu.profil

Ekstruderet alu.profil

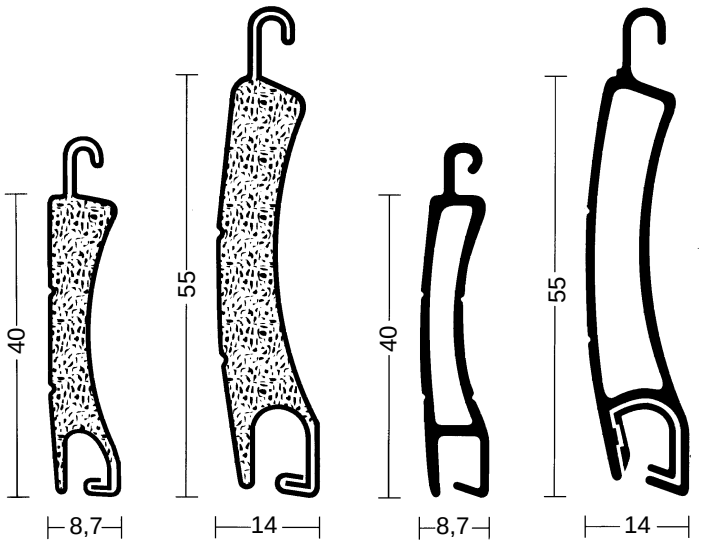

CD 150 CD 200 CD 40 CD 70/E

Målestoksforhold 1:1

Landsdækkende konsulent- og servicetjeneste

Sikring

Box 46, 8520 Lystrup
Fax. 86 22 83 03
Tlf. 86 22 56 44

SPECIALOPGAVER

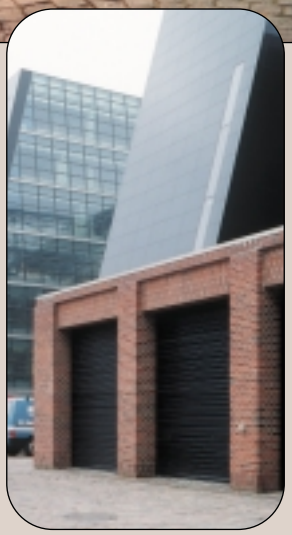

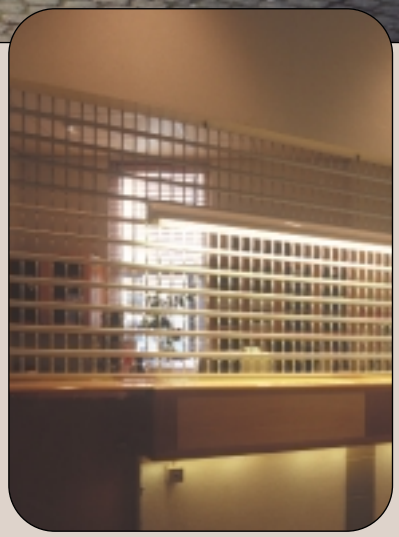

GODKENDT AF SKAFOR

JSA producerer et bredt program inden for mekanisk sikring til sikring af værdier og til forebyggelse mod indbrudsforsøg, indbrud og hærværk.

Hver enklet opgave løses individuelt, og der er således mulighed for anvende mekanisk sikring, der tager hensyn til sikringsbehov, bygningskonstruktion og lokaleindretning og som skaber en dekorativ harmoni med bygningens arkitektur.

JSA Sikring

Sikker · Standsende · Hindrende · Hæmmende

SPECIALOPGAVER

JSA Sikring har et bredt produktprogram, der dækker alle SKAFOR sikringsklassifikationer. Det er således altid muligt at vælge den rigtige løsning, når ønsket og kravet er sikkerhed.

Landsdækkende konsulent- og servicetjeneste sikrer hurtig rådgivning og kort leverings- og montagetid.

Klassificering	Type
RØD - SIKKER	Jalousi - JSA type 74 Jalousi - JSA type 84 P Jalousi - JSA type 3104 Jalousi - JSA type Transparoll Jalousiskab Pladeskab Pressegitter
BLÅ - STANDSENDE	Alu rullegitter type 03/50-100-150 ALUP rullegitter type 03/50-100-150 Alu/stål rullegitter type 03/60-110 Edelstahl rullegitter type M 1-T Jalousi - JSA model 3104 H type B Jalousi - JSA type Transpascreen Erwilo stålsaksgitter Polycarbonat - 6 mm Pressegitter
GRØN - HINDRENDE	Alu rullegitter type 50-100-150 ALUP rullegitter type 50-100-150 Alu/stål rullegitter type 60-110 Jalousi - JSA model 3104 H type G Edelstahl rullegitter type M 1 Pressegitter
GUL - HÆMMENDE	Stål rullegitter type M 1 Stål rullegitter type M 1-T Alu rullegitter type M 1 Amplinett gitter 103 Pressegitter

Sikring af værdier samt forebyggelse mod indbrudsforsøg, indbrud og hærværk er et stadigt stigende krav fra forsikringsbranchen.

JSA Sikring producerer mekanisk sikring, der på ethvert punkt imødekommer de krav der stilles.

Døre, porte og vinduespartier er elementer, der sætter et væsentligt præg på en bygnings arkitektur, og JSA mekanisk sikring medvirker til at bevare et harmonisk facademiljø i ethvert byggeri.

Et bredt produktprogram sikrer, at JSA kan løse enhver opgave og at æstetiske hensyn kan prioriteres højt.

Med mange farvemuligheder, materialer og udformninger kan JSA mekanisk sikring indpasses diskret, eller den kan med farver og materialesammensætning medvirke til at understrege et ønsket arkitektonisk udtryk. En kombination af forskellige typer gitre og jalousier giver ofte et harmonisk resultat, også ved løsning af specialopgaver, hvor sikringskrav, bygningskonstruktion og arkitektur ønskes forenet i samme løsning.

JSA Sikrings brede produktprogram omfatter alu rullegitre, ALUP rullegitre, alu/stål rullegitre, saksgitre, jalousier, pressegitre, rulleskodder, pladeskabe og rullegitre i specialudførelse.
De anvendte materialer er bl.a. ekstruderet aluminium, specialhærdet stål og polycarbonat.

Alle produkter er fremstillet i egne produktionshaller, testet på Teknologisk Institut og godkendt af SKAFOR (Dansk Forening for Skadesforsikring).

Landsdækkende konsulent-
og servicetjeneste

JSA Sikring

Box 46, 8520 Lystrup
Fax. 86 22 83 03
Tlf. 86 22 56 44

PLADESKAB

GODKENDT AF SKAFOR

JSA pladeskabe er den mest sikre opbevaringsenhed til bl.a. tobaksvarer, spiritus, medicin, måleinstrumenter, kostbart udstyr og våben.

JSA pladeskabe med rullejalousi har højeste SKAFOR klassifikation RØD/SIKKER og monteres problemfrit i ethvert lokale uanset bygningskonstruktion og indretning.

Der kan ekspederes direkte fra pladeskabet, da det kan leveres udstyret med et fleksibelt hyldesystem.

JSA Sikring

Sikker

TOBAK/PLADESKAB

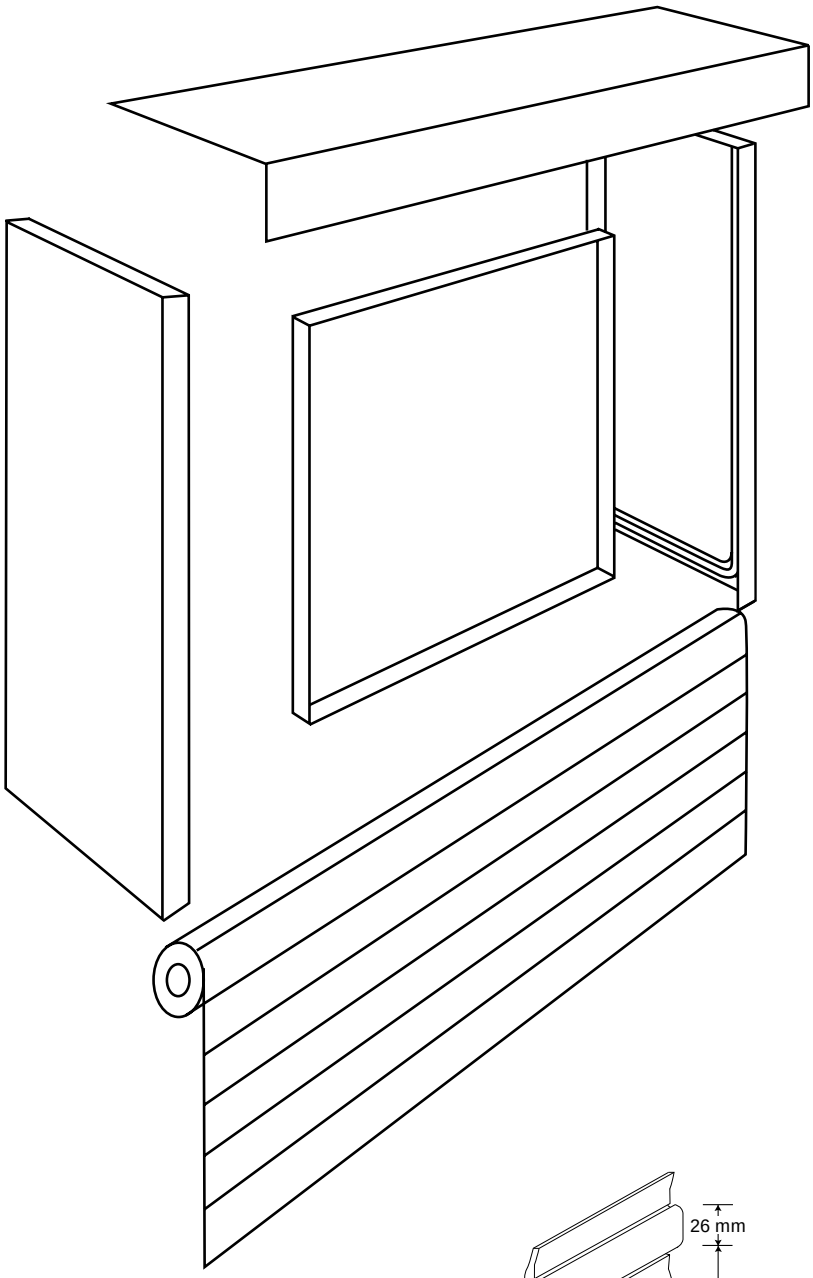

Som indbrudssikker opbevaringsenhed er JSA pladeskab ideelt til opbevaring af særligt værdifulde varegrupper.

JSA pladeskabet er et modulopbygget skabssystem, der fremstilles i standardstørrelser op til 8 meters længde eller individuelt til hver opgave.

Skabene er fremstillet, så de kan tilpasses forskellige hyldetyper.

Kabinettet er udført af 2 mm stålplade. Fronten består af JSA alu 74 jalousi, der er udført af natureloxeret, ekstruderet aluminium. Styreskinner er fremstillet af ekstruderet aluminium med PVC støjdæmpningsindlæg. Jalousiet kan leveres farveeloxeret eller med pulverlakering i standard RAL farve efter ønske.

Jalousiet hæves og sænkes med 230 V rørmotor, der betjenes med nøglekontakt eller kodetastatur.

JSA pladeskab Gondol Delux
Gondol Delux er udført som det øvrige JSA pladeskabsprogram, men frontjalousiet kører lodret til 10 cm over gulv og føres i styreskinnen vandret ind til bagpladen.

Jalousiet aflåses automatisk i denne position med motorbremse. JSA pladeskab Gondol Delux leveres som standard med lysarmatur.

JSA tobak/pladeskab er fremstillet i egne produktionshaller, testet på Teknologisk Institut og godkendt af SKAFOR.

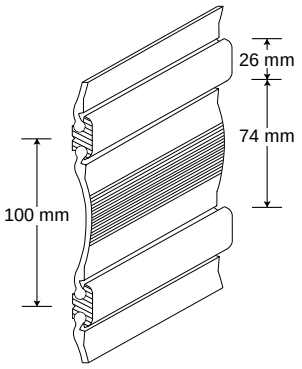

Standardmål
Modulbredder 90 cm og 100 cm
Højde 220-230 cm og 240 cm
Dybde 48 cm - 68 cm
Fremstilles også i mål efter ønske.

CE

Landsdækkende konsulent- og servicetjeneste

JSA Sikring

Box 46, 8520 Lystrup
Fax. 86 22 83 03
Tlf. 86 22 56 44