WWW KRINTEL COM ENTREPRISE
ALUMINIUM - GLAS - STÅL Tlf : 43 69 11 73 post@krintel.com

glas til hjemmet

unicaline®

Indhold

Velkommen til unica line®	side 4
Guide over brochuren	side 6
Praktisk information	side 7
Sikkerhed og CE-mærkning	side 11
CLEARSHIELD™	side 12
Design dit eget glas	side 13
Bruseløsninger	side 14
Spejle	side 40
Vægbeklædning	side 50
Glashylder	side 58
Glasdøre	side 64
Skillevægge	side 76
Glasværn	side 80
Garderober	side 90
Glastyper	side 94

Velkommen til unica line®

unica line® er Scanglas' varemærke for glasprodukter til hjemmet. Indtil nu har det bestået af en serie af glasprodukter til badeværelset, men i år har vi udvidet unica line®, så du også finder værnglas, skillevægge og garderober sammen med en masse andre spændende produkter - med andre ord: Glas til hele hjemmet.

unica line® sortimentet består af en række unikke produkter til private hjem, som sælges gennem udvalgte forhandlere. Vi har lagt stor vægt på at levere den samlede løsning af både glas, beslag og tilbehør. Alt produceres efter individuelle mål, ønsker og behov, så du dermed altid får en skræddersyet løsning, der passer perfekt ind i dit hjem.

Langt de fleste produkter fra unica line® produceres på vores fabrik i Esbjerg. Vi kan derfor stå inde for kvaliteten og samtidig sikre dig, at såvel glasset som selve produktionen lever op til de gældende krav og normer.

Vi ønsker dig god fornøjelse med brochuren.

På billedet ses glastypen FIORI i grøn

Guide over brochuren

Denne brochure giver dig et overblik over de anvendelsesmuligheder, du har med glas til hjemmet. Her vises konkrete løsninger med en vejledende udsalgspris, så du kan vurdere, hvad der passer hjem til dig. Samtidig kan du finde masser af inspiration, da vi også kan levere andre løsninger end dem, du finder på de følgende sider. Med det mener vi, at du er meget velkommen til at spørge din forhandler, hvis du selv har en konkret idé til et glasprodukt, som ikke er vist her. Vi vil altid stå klar med gode råd og teknisk vejledning.

Bruseløsning: Nice med sort vægbeklædning.
Glastype: Satimat Diamant

Praktisk info

Alle priserne i brochuren er vejledende udsalgspriser, inkl. moms og excl. opmåling og montage. Vi tager forbehold for trykfejl.

Leveringstiden på vores bad-produkter vil generelt være omkring 10 arbejdsdage. Ved det resterende sortiment skal du forhøre dig om leveringstiden, da det afhænger af det enkelte produkt.

På vores hjemmeside www.unicaline.dk kan du finde andre informationer, som f.eks. håndtering af glasprodukter, bestillingsformularer, rengørings-vejledninger og lignende.

Bruseløsning: Bordeaux i klart glas

Skab lækre kontraster
med glas
i hele hjemmet

Bruseløsning: Kombination af UNICA Strasbourg og UNICA Nice. Glastype: FIORI

Sikkerhed og CE-mærkning

Som en del af Scanglas lever unica line® produkterne helt op til de gældende normer og krav. Alt vores glas er CE-mærket, og vores samlede løsninger lever op til de højeste krav på markedet. På den måde sikrer vi, at vores kunder får den bedste kvalitet.

Vi tænker på dig!

Når vi tilbyder dig glas til hjemmet, sørger vi for den bedste sikkerhed for dig og din familie. Derfor er vores løsninger produceret i sikkerhedsglas. Det vil sige, at vi tilpasser glasset til de enkelte løsninger, hvad enten det er værnglas, bruseløsninger, skillevægge, glasdøre eller andre produkter.

Til bruseløsninger er glasset hærdet, så det bliver 6 gange så stærkt som almindeligt glas. Derfor skal der meget til, før det går i stykker, og samtidig betyder det, at glasset bliver til små, ufarlige stykker, hvis et brud skulle forekomme. Til vores værnløsninger har vi taget udgangspunkt i sikkerhedsglas, som ikke kan falde ud af konstruktionen og styrte ned, hvis det skulle gå i stykker. Dermed vil der ikke forekomme nedstyrtningsfare, hvis glasværnet anvendes på eksempelvis en altan eller en trappe.

Du kan læse mere om glasset under de respektive afsnit.

Renere glas i længere tid med CLEARSHIELD™

Når du køber en glas hos unica line®, har du mulighed for at få en såkaldt CLEARSHIELD™ belægning på glasset. Denne belægning samler vandet, så det løber af glasset. Dermed vil du få færre kalkstriber med tiden, og samtidig vil du mindske bakteriefloraen med op til 85 %. Desuden er glasset nemmere at holde pænt - det skal dog stadig rengøres, selvom det er med CLEARSHIELD™.

Belægningen er et godt valg for dem, som ønsker et flottere glas i længere tid, og til dem som vil gøre rengøring af deres glas lettere. Det er meget velegnet til vores trendy glastyper, som er lavet på ekstra klart glas. På billedet nedenfor ses forskellen tydeligt.

Design dit eget glas

Ved de fleste af vores unica line® produkter, kan du selv vælge hvilken glastype, du ønsker. Når du bestiller din løsning, skal du derfor også være opmærksom på, at du hos os kan designe dit eget glas.

Er du en kreativ sjæl? Vis din egen kreativitet og få samtidig et produkt, som ingen andre har. Hvis du selv laver en elektronisk tegning af dit ønskede mønster, billede eller skrift, kan vi lave dit motiv i mat, hvid eller sort på den ellers klare glasflade. Eller omvendt; at man kan kigge igennem motivet, og resten af glasset er mat eller farvet.

En almindelig enkelt glasdør som UNICA Nice (side 20) vil have en vejledende udsalgspris på 14.990 kr. med eget design. For priser på andre produkter og leveringstiden, kan du spørge din forhandler, da det vil afhænge af såvel motiv som glas.

Valget er dit.
Idéen er din.
Produktet bliver dit og KUN DIT!

Forslag til motiver:

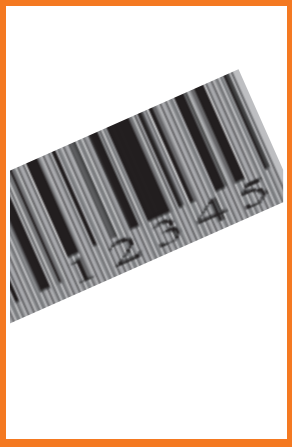

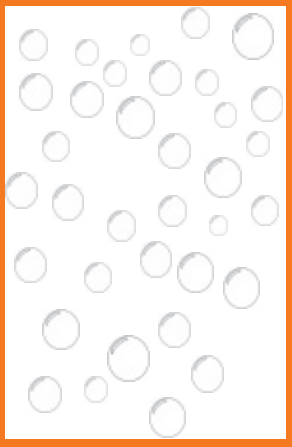

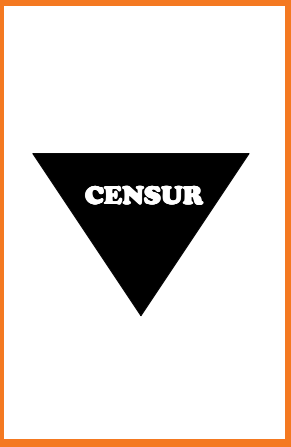

Bruseløsninger

Når du køber en unica line® brusedør, kan du føle dig helt sikker. Vi anvender nemlig altid sikkerhedsglas til vores løsninger, så risikoen for personskade næsten kan udelukkes, hvis uheldet skulle være ude. Alle vores brusedøre bliver hærdet, så de bliver 6 gange så stærke som almindeligt glas, og ved brud bliver glasset til små, ufarlige stykker, så man ikke skærer sig.

Desuden er alle vores produkter CE-mærkede og overholder de gældende regler, normer og krav. Den samlede unica line® bruseløsning er certificeret i henhold til **EN 14428** - du kan finde vores godkendelser på www.unicaline.dk. Hængslerne er testet til mere end 100.000 åbninger, hvilket svarer til mere end 65 års brug

med 4 personer, der tager et bad om dagen. Med denne garanti kan vi sikre dig, at såvel glas som hængsler og beslag lever op til den højeste standard samt kravene om holdbarhed, stabilitet og brud-egenskaber.

Næsten alle vores bruseløsninger leveres på specialmål, så derfor kan vi altid finde en løsning, der passer hjemme hos dig. Desuden er der mange spændende glasvarianter at vælge imellem. Vi laver vores løsninger i både store og små varianter, og har du et ønske, som ikke er vist i denne brochure, er du velkommen til at tage kontakt til din unica line® forhandler. Vi vil gøre vores bedste for at efterkomme dit ønske.

Bruseløsning: En kombination af UNICA Nice og UNICA Strasbourg. Glastype: FIORI

Oversigt over bruseløsninger

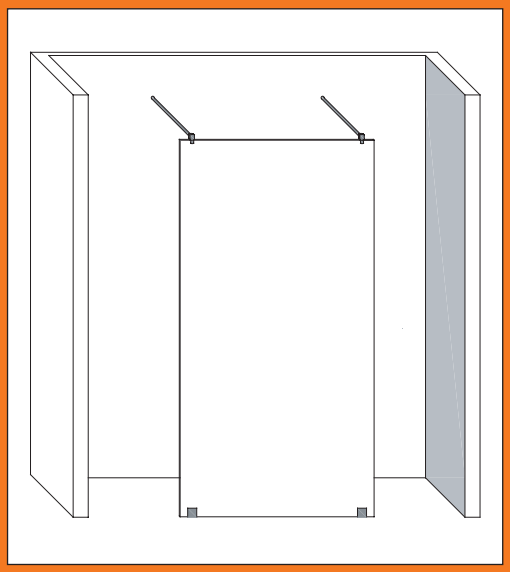

UNICA Paris
bruseafskærmning

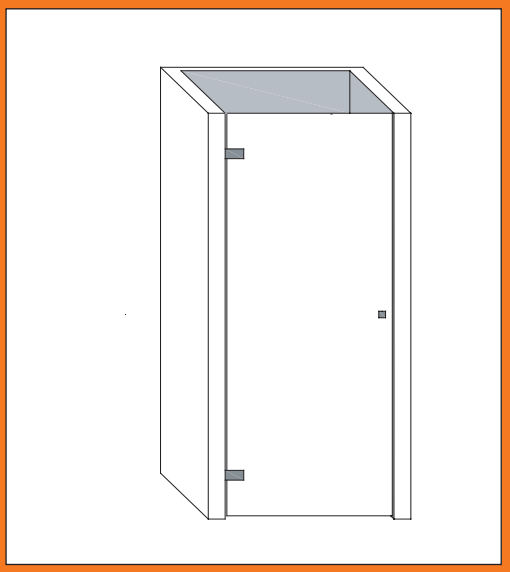

UNICA Nice / Lille
enkeltdør

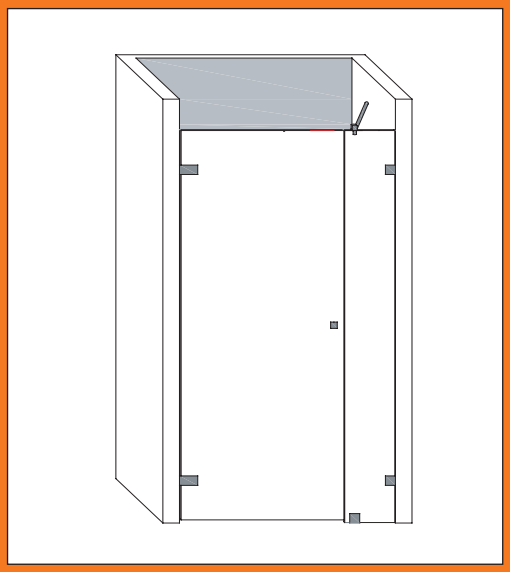

UNICA Toulouse
brusedør med sideparti

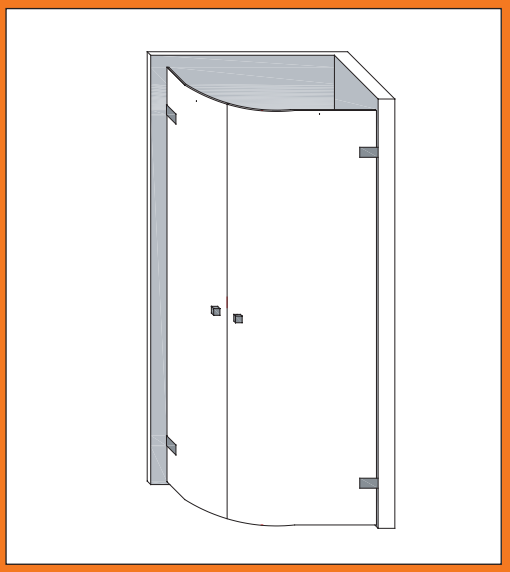

UNICA Dijon
cylinderbøjet dobbeltdør

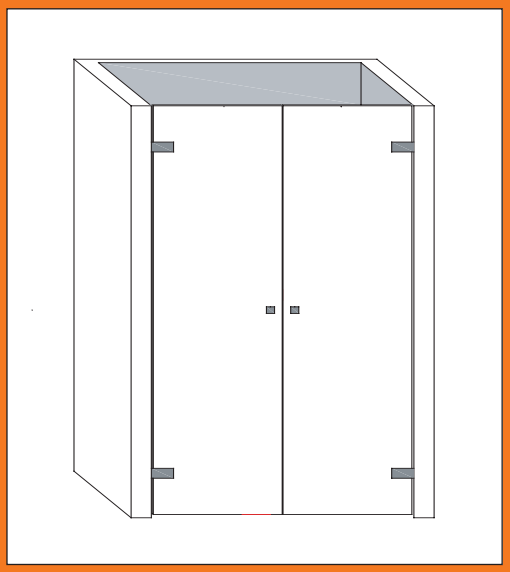

UNICA Avignon
dobbeltdør

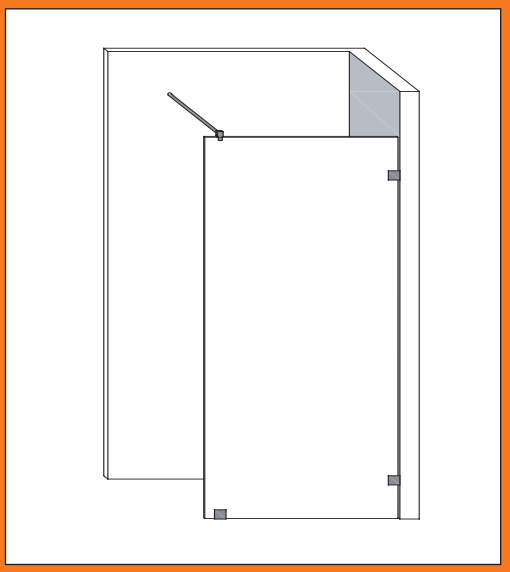

UNICA Strasbourg
bruseafskærmning

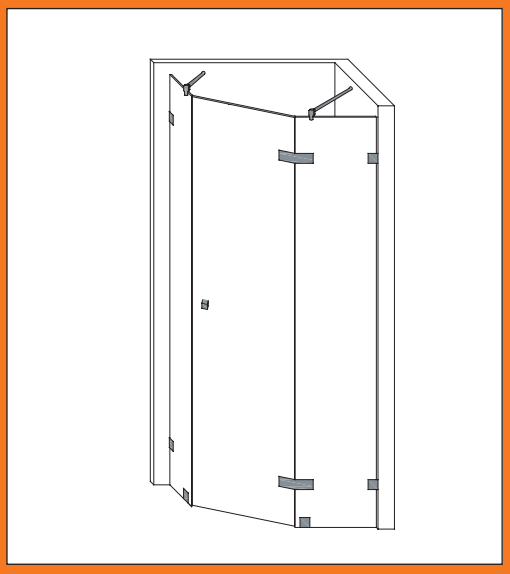

UNICA Bordeaux
hjørneløsning med 3 glas

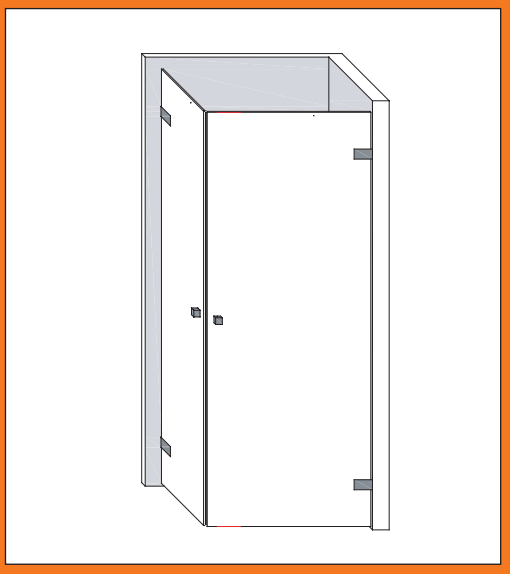

UNICA Lyon
hjørneløsning med 2 døre

UNICA Paris

UNICA Paris er en fritstående glasafskærmning, som er meget velegnet til et stort badeværelse. Den kan leveres bred nok til, at der kan være to brusearmaturer bag glasset.

Glas	Klart glas, design glas og trendy glas - alle 8 mm (se side 96-97)	
	CLEARSHIELD™ - merpris:	Maks 1.800 kr.
Mål	Maks højde:	1.950 mm
	Maks bredde:	1.800 mm
	Spørg forhandler om mål udover disse	
Beslag	Bund: Vælg mellem u-skinne eller 2 beslag (se side 37-38)	
	Top: 2 stabiliseringsstænger til væg eller loft* (se side 37)	
Vejl. udsalgspris	Klart glas:	5.990 kr.
	Design glas:	6.990 kr.
	Trendy glas:	7.990 kr.

* Loftstang mod merpris

Glastype: Diamant glas

UNICA Nice

Enkeltdøren UNICA Nice passer til alle typer badeværelser, store som små. Kan også kombineres med UNICA Strasbourg (et stykke glas fastgjort i den ene side).

Glas	Klart glas, design glas og trendy glas - alle 8 mm (se side 96-97)	
	CLEARSHIELD™ - merpris:	Maks 1.000 kr.
Mål	Maks højde:	1.950 mm
	Maks bredde:	1.000 mm
	Spørg forhandler om mål udover disse	
Beslag	Blank:	MILANO 6110, 6115, 6120, 6112*eller PREMIUM*
	Rustfrit stål:	MILANO PUR* (se alle beslag på side 36-37)
Knop	Firkantet eller rund knop	
	Knop med håndklædestang på ydersiden* (se begge på side 38)	
Vejl. udsalgspris	Klart glas:	5.990 kr.
	Design glas:	6.990 kr.
	Trendy glas:	7.990 kr.

* Mod merpris

Glastype: Satimat Diamant

UNICA Avignon

UNICA Avignon er en dobbeltdør, der er velegnet til store badeværelser, da den kan bruges i en bruseniche på hele 2 meter i bredden.

Glas	Klart glas, design glas og trendy glas - alle 8 mm (se side 96-97)	
	CLEARSHIELD™ - merpris:	Maks 2.000 kr.
Mål	Maks højde:	1.950 mm
	Maks bredde:	2.000 mm i alt
	Spørg forhandler om mål udover disse	
Beslag	Blank:	MILANO 6110, 6115, 6120, 6112*eller PREMIUM*
	Rustfrit stål:	MILANO PUR* (se side 36-37)
Knop	Firkantede eller runde knopper	
	Knop med håndklædestang på ydersiden* (se begge på side 38)	
Vejl. udsalgspris	Klart glas:	11.475 kr.
	Design glas:	12.475 kr.
	Trendy glas:	13.475 kr.

* Mod merpris

Glastype: Stipoli

UNICA Strasbourg

Bruseafskærmningen UNICA Strasbourg er en meget fleksibel løsning, som passer til badeværelser af alle størrelser. Du kan selv tilpasse størrelsen, og dermed få den bruseniche du ønsker.

Glas	Klart glas, design glas og trendy glas - alle 8 mm (se side 96-97)	
	CLEARSHIELD™ - merpris:	Maks 1.000 kr.
Mål	Maks højde:	1.950 mm
	Maks bredde:	1.000 mm
	Spørg forhandler om mål udover disse	
Beslag	Bund og væg: Vælg mellem u-skinne eller beslag (se side 37-38)	
	Top: Vælg mellem stabiliseringsstang til væg eller loft* (se side 37)	
Vejl. udsalgspris	Klart glas:	3.990 kr.
	Design glas:	4.990 kr.
	Trendy glas:	5.990 kr.

* Loftstang mod merpris

Glastype: Satimat diamamt
Løsning med u-skinne

UNICA Toulouse

UNICA Toulouse er en dør med seperat sideparti. Målene på både døren og sidepartiet er efter individuelle ønsker, derfor kan løsningen bruges til både store og små brusenicher.

Glas	Klart glas, design glas og trendy glas - alle 8 mm (se side 96-97)	
	CLEARSHIELD™ - merpris:	Maks 2.000 kr.
Mål	Maks højde:	1.950 mm
	Maks bredde:	2.000 mm i alt
	Spørg forhandler om mål udover disse	
Beslag	Sideparti:	U-skinne eller beslag (se side 37-38)
		Stabiliseringsstang til væg eller loft* (se side 37)
	Dør:	Blank: MILANO 6110, 6115, 6120, 6112* eller PREMIUM*
		Rustfrit stål: MILANO PUR* (se alle beslag side 36-37)
Knop	Firkantet eller rund knop	
	Knop med håndklædestang på ydersiden* (se side 38)	
Vejl. udsalgspris	Klart glas:	9.860 kr.
	Design glas:	11.860 kr.
	Trendy glas:	13.860 kr.

* Mod merpris

Glastype: Diamant glas
U-skinne på sideparti

UNICA Dijon

UNICA Dijon er en hjørneløsning med to cylinderbøjede døre. Målene er faste ved denne løsning. Dijon er yderst velegnet til små badeværelser, da dørene kan skubbes ind, således at løsningen næsten ingenting fylder. Hængslerne er ikke justerbare.

Glas	Klart glas med belægning som CLEARSHIELD™ eller satimat glas - begge 6 mm (se side 96)	
Mål	Fast højde:	1.900 mm
	Fast vægmål:	900 x 900 mm (fra hjørne til yderkant af glas)
Beslag	GLASTECH ART i blank (se side 37) Leveres med magnetliste	
Knop	Firkantede eller runde knopper (se side 38)	
Vejl. udsalgspris	Klart glas:	6.995 kr.
	Satimat glas:	8.750 kr.

Glastype: Klart glas

UNICA Bordeaux

Hjørneløsningen Bordeaux har tre glas, hvilket gør den pladsbesparende i det lille badeværelse. Løsningen er meget elegant og består af to sidepartier og en dør.

Glas	Klart glas, design glas og trendy glas - alle 8 mm (se side 96-97)	
	CLEARSHIELD™ - merpris:	Maks 2.000 kr.

Mål	Maks højde:	1.950 mm
	Maks bredde:	1.000 x 1.000 mm ved væggene
	Maks størrelsen er vist på tegningen.	
	Spørg forhandler om mål udover disse.	

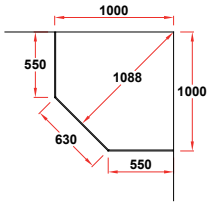

Beslag	Sidepartier:	U-skinne eller beslag (se side 37-38)
		2 stabiliseringsstænger til væg eller loft* (side 37)
	Dør:	Blank: MILANO 135°
		Rustfrit stål: MILANO PUR 135° *

Knop	Firkantet eller rund knop	
	Knop med håndklædestang på ydersiden* (se side 38)	

Vejl. udsalgspris		*U-skinne:*	*Beslag:*
	Klart glas:	18.150 kr.	20.875 kr.
	Design glas:	19.150 kr.	21.875 kr.
	Trendy glas:	20.150 kr.	22.875 kr.

* Mod merpris

Glastype: Diamant glas
Sidepartier med beslag

UNICA Lyon

Hjørneløsningen UNICA Lyon består af to enkeltdøre i 90°. Løsningen passer til badeværelser i alle størrelser. Er velegnet til små rum, da det er en meget enkel og lys løsning, som også giver mulighed for ekstra gulvareal, da dørene kan lukkes ind mod væggen.

Glas	Klart glas, design glas og trendy glas - alle 8 mm (se side 96-97)	
	CLEARSHIELD™ - merpris:	Maks 2.000 kr.
Mål	Maks højde:	1.950 mm
	Maks bredde:	1.000 mm pr. dør
	Spørg forhandler om mål udover disse	
Beslag	Blank:	MILANO 6110, 6115, 6120, 6112* eller PREMIUM*
	Rustfrit stål:	MILANO PUR* (se alle beslag på side 36-37)
	Døren leveres med magnetliste (se side 39)	
Knop	Firkantede eller runde knopper	
	Knop med håndklædestang på ydersiden* (se side 38)	
Vejl. udsalgspris	Klart glas:	11.990 kr.
	Design glas:	12.990 kr.
	Trendy glas:	13.990 kr.

* Mod merpris

Glastype: Diamant glas

UNICA Lille

UNICA Lille er et godt prismæssigt alternativ til UNICA Nice. Dog er der ikke samme muligheder for individuel sammensætning. Hængslerne til Lille er desuden ikke justerbare.

Glas	Klart glas eller satimat - begge i 8 mm (se side 96)	
	CLEARSHIELD™ - merpris:	Maks 1.000 kr.
Mål	Maks højde:	1.900 mm
	Maks bredde:	900 mm pr. dør
Beslag	GLASTECH ART i blank (se side 37)	
Knop	Firkantet eller rund knop	
	Knop med håndklædestang på ydersiden* (se alle på side 38)	
Vejl. udsalgspris	Klart glas:	3.975 kr.
	Design glas:	4.795 kr.

* Mod merpris

Glastype: Klart glas

Beslag til brusedøre

MILANO 6110 beslag* Justerbar	Blank krom Beslag B x H: 114 x 60 mm Fod B x H: 80 x 60 mm	
MILANO 6115 beslag Justerbar	Blank krom Beslag B x H: 114 x 60 mm Fod B x H: 20 x 120 mm	
MILANO 6120 beslag Justerbar	Blank krom Beslag B x H: 114 x 60 mm Fod B x H: 70 x 60 mm	
MILANO 6112 beslag Justerbar	Blank krom med dæk-plade Beslag B x H: 114 x 60 mm Fod B x H: 80 x 60 mm Vej. merpris: 1.000 kr. pr sæt (2 stk)	
MILANO PUR beslag* Justerbar	Rustfrit stål Beslag B x H: 114 x 60 mm Fod B x H: 80 x 60 mm Vejl. merpris: 1.000 kr. pr sæt (2 stk)	

* Hængslerne findes også i 135°, mod merpris. Spørg din forhandler.

MILANO PREMIUM beslag Justerbar	Blank krom med skjulte skruer Beslag B x H: 115 x 64 mm Fod B x H: 80 x 64 mm Vejl. merpris: 1.000 kr. pr sæt (2 stk)	
GLASTECH ART beslag Ikke justerbar	Blank krom til "Dijon" og "Lille" Beslag B x H: 60 x 90 mm Fod B x H: 50 x 90 mm	
Stabiliseringsstang til væg	Blank krom Længde: 1.200 mm (kan skæres til)	
Stabiliseringsstang til loft	Blank krom, 1.000 mm (kan skæres til) Rustfrit stål, 800 mm (kan skæres til) Vejl. merpris: 975 kr. pr. stk.	
U-skinne til bund/væg	Blank krom eller eloxeret Højde: 15 mm Bredde: 15 mm	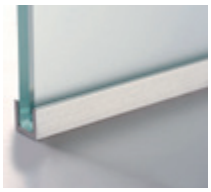

Tilbehør til brusedøre

Beslag til bund/væg	Blank krom Højde: 50 mm Bredde: 50 mm Afhængigt af løsningen kommer beslagene i forskellige varianter. Ved Toulouse og Bordeaux: 50 x 60 mm	
Firkantet knop	Blank krom eller rustfrit stål Højde: 30 mm Bredde: 30 mm	
Rund knop	Blank krom Mål: Ø: 32 mm	
Knop med håndklædestang	Blank krom Udv. mål: 600 mm Indv. mål: 500 mm Mål: Ø: 25 mm Vejl. merpris: 305 kr.	
Håndklædestang til væg	Blank krom Udv. mål: 700 mm Indv. mål: 600 mm Mål: Ø: 25 mm Vejl. udsalgspris: 305 kr.	

Håndklædekrog	Blank krom eller rustfrit stål Mål: Ø: 19 mm Vejl. udsalgspris: 99 kr.	
Magnetliste	Mellem to stykker glas. Medfølger til løsningerne: "Lyon" og "Dijon". Kan også tilvælges til andre løsninger	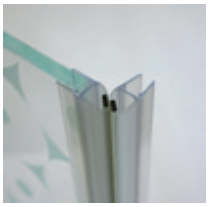
Tætningsprofiler	Liste i bund eller væg. Kan frit tilvælges til alle løsninger. Profilerne forøger tætheden.	 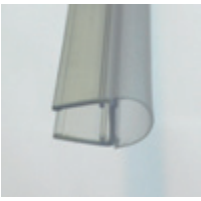
Hak i glas til sokkelflise	Tillæg pr. stk.*: 500 kr.	
Facontillæg	Tillæg pr. glas*: 1.000 kr.	

* Vejledende udsalgspris.

Spejle

Et spejl er ikke bare et spejl! I dag findes der mange forskellige typer spejle. I unica line® sortimentet har vi valgt en række miljøvenlige spejle. Vælger du et 'Safirspejl', vil brudstykkerne blive siddende samlet, hvis spejlet skulle smadres. Dermed får du den bedste sikkerhed for dig og din familie.

Kun fantasien sætter grænserne, når du skal vælge spejl. unica line® kan fremstille rigtig mange forskellige løsninger, så har du nogle idéer, du ikke finder her i brochuren, kan du altid kontakte din forhandler, og sammen kan vi finde den rette løsning.

Som udgangspunkt leveres spejlene med poleret kant, men der findes mange andre muligheder for bearbejdning af spejle. Se mere sidst i dette afsnit.

Miljøspejl med skjulte beslag

UNICA Safirspejl

Safirspejlet er et lamineret sikkerhedsspejl i 7 mm tykkelse. Spejlets opbygning med beskyttelsesfilm modvirker fugt i kanterne og på bagsiden. Dermed undgår du at sølvbelægningen anløber, og at spejlets kanter bliver grimme, hvilket gør det ideelt til badeværelser. Desuden er det et personsikkerhedsspejl, da spejlet forbliver sammenhængende ved brud.

Spejl	7 mm Safirspejl (lamineret sikkerhedsspejl)
Mål	Maks dimension: 1.500 x 2.000 mm Spørg forhandler om mål udover disse
Beslag	UNICA 1120 UNICA 9003 Spejl-skinne Skjulte beslag (se alle beslag på side 49)
Andet	Leveres med poleret kant. For andre muligheder, se tillæg til spejle på side 48.
Vejl. udsalgspris	1.420 kr pr. m^2* excl. beslag

* Minimum beregning: 0,5 m^2

Safirspejl

UNICA Miljøspejle

Disse spejle er miljørigtige, da de er produceret således, at de er bly-, kobber- og phthalatfrit. Det er vigtigt, at værne om vore familier og vort miljø. Dette spejl kan leveres med en godkendt sikkerhedsfolie på bagsiden, som gør det personsikkert og derved minimerer personskader ved et evt. brud.

Glas	6 mm spejl med sikkerhedsfolie og 5-6 mm spejl uden sikkerhedsfolie	
Mål	Maks dimension:	1.500 x 2.200 mm
	Spørg forhandler om mål udover disse	
Beslag	UNICA 1120	
	UNICA 9003	
	Spejl-skinne	
	Skjulte beslag	(se alle beslag på side 49)
Andet	Leveres med poleret kant.	
	For andre muligheder, se tillæg til spejle på side 48	
Vejl. udsalgspris	5-6 mm uden sikkerhedsfolie:	900 kr pr. m²*
	6 mm med sikkerhedsfolie:	1.000 kr pr. m²*
	Priserne er excl. beslag.	

* Minimum beregning: 0,5 m²

Miljøspejl med skjulte beslag

UNICA spejl på farvet ramme

For at friske badeværelset op, kan du få dit spejl med en farvet eller mønstret ramme. Du bestemmer selv bredden på rammen, samt hvilket glas det skal være.

Glas til ramme	Kan leveres på alle farvede glas: Kategori A, B, C og D (side 98-99)	
Mål	Maks total dimension:	1.500 x 1.000 mm
Beslag	UNICA 1120 Spejl-skinne (se alle muligheder på side 49) Skjulte beslag kan anvendes til dette spejl på kategori C og D.	
Vejl. udsalgspris	Spejl på glas i kategori A*	1.750 kr. pr m²
	Spejl på glas i kategori B*	1.750 kr. pr m²
	Spejl på glas i kategori C*	2.930 kr. pr m²
	Spejl på glas i kategori D*	2.930 kr. pr m²
	Priserne er excl. beslag.	

* Minimum beregning: 0,5 m²

Glastype på ramme: FIORI i sort
Beslag UNICA 1120

Tillæg til spejle

Når du bestiller spejle, kan du overveje følgende muligheder:

Sandblæst bort	Max bredde	150 mm	
	Pris pr. løbende meter*:	500 kr.	
Facet kant	Bredde:	10, 20 eller 30 mm	
	Pris pr. løbende meter*:	210 kr.	
	Spørg forhandler for pris på bredere facet kant.		
Facontillæg	Skrå	Pris*:	+ 45 % af spejlets pris.
	Buet	Pris*:	+ 60 % af spejlets pris.
Skruehul	Ø: 6-20 mm	Pris*:	50 kr. pr. hul.
Hul	Ø: 21 - 80 mm	Pris*:	90 kr. pr. hul
Hak / udskæring	Efter elektronisk tegning (spørg evt. forhandler om hjælp).		
		Pris*:	550 kr pr. udskæring.

Beslag til spejle

Vælg mellem følgende beslag, når du bestiller spejle:

UNICA 1120	Blank krom eller børstet stål Pakke med 4 stk. Ø: 25 mm Pris*: 260 kr.	
UNICA 9003	Blank krom eller mat Pakke med 4 stk. Ø: 19 mm Pris*: 150 kr.	
Spejl-skinne	Aluminium skinne i top og bund Inkl. klodser og 2 endestykker Pris pr. løbende meter*: 345 kr.	
Skjulte beslag	Leveres monteret bagpå spejlet Maks. 24 kg. Pris*: 370 kr. pr. sæt Maks. 36 kg. Pris*: 555 kr. pr. sæt	

* Priserne er vejledende udsalgspriser.

Vægbeklædning

Vægbeklædning i glas skaber et super lækkert look. Det er elegant og trendy på samme tid og kan forandre et rums udseende radikalt.

Der er desuden rengøringsmæssige fordele ved at anvende vægbeklædning i glas. F.eks. i brusenichen eller som stænkplade, hvor du slipper for flisefuger og dermed reducerer bakteriefloraen.

Vægbeklædning: Kategori A i rød

UNICA Vægbeklædning

Vægbeklædning i glas er velegnet til både store og små vægarealer, som f.eks. væggene i brusenichen, hele vægge, stænkplade ved komfur eller vask og mange andre steder. Du har mulighed for at bestille udskæringer til brusearmatur, hylder, vinduer eller hvad du end måtte have behov for (se tillæg til vægbeklædning på side 56). Med vægbeklædning er det nemt at få et nyt, personligt og smart look.

Glas	Farvede glastyper, se kategori A, B, C og D på side 98-99.
Mål	Maks dimension: 1.100 x 2.000 mm Spørg forhandler om mål udover disse
Beslag	Vælg mellem Unica Roset eller Unica 9003 (se side 56) Kan også fuges op.
Vejl. udsalgspris	Kategori A: 1.100 kr. pr. m²*. Kategori B: 1.530 kr. pr. m²* Kategori C: 2.025 kr. pr. m²* Kategori D: 2.360 kr. pr. m²* Priserne er excl. beslag.

* Minimum beregning: 0,5 m²

Vægbeklædning: Kategori A i sort
Glastype på brusevæg: Diamant

Inspiration til vægbeklædning

Vægbeklædning kan bruges mange steder i hjemmet. De oplagte steder er bag komfuret som stænkplade, under spejlet på badeværelset, som bagvæg i brusenichen eller over badekarret.

Fordelen ved glas frem for fliser er, at glasset er meget nemmere at tørre af, da du undgår flisefugerne. Desuden kan du få belægningen CLEARSHIELD™ på glas til vægbeklædning, dermed er glasset lettere at holde pænt.

Skal du pynte huset med vægbeklædning, er det kun fantastien, der sætter grænser. Du kan beklæde en hel væg i en flot farve, sætte en stribe med glas bag tv'et eller lignende. Du kan sågar anvende det som plade i vindueskarmen.

Vægbeklædning: Kategori D - FIORI i grøn

Tillæg til vægbeklædning

Når du bestiller vægbeklædning, kan du overveje følgende muligheder:

Skruehul	Maks. 20 mm	Pris*:	50 kr. pr. hul.	
Hul	Ø: 21 - 80 mm	Pris*:	90 kr. pr. hul.	
Hak / udskæring	Efter elektronisk tegning	Pris*:	550 kr. pr. udskæring.	
Beslag	Unica Roset. 2 stk.	Pris*:	60 kr.	
	Unica 9003. 4 stk.	Pris*:	150 kr.	
Facontillæg		Pris*:	1.000 kr.	
CLEARSHIELD™		Merpris*:	500 kr.	

* Alle priser er vejledende udsalgspriser.

Vægbeklædning: Kategori B i hvid diamant

Glashylder

Skab sammenhæng i badeværelset eller hele hjemmet og vælg glashylder i samme glastype som din brusedør.

Alle glashylderne laves på de mål du ønsker, så de kan tilpasses hvert enkelt badeværelse, stort som småt. Da glashylder er mindre stykker glas, leveres de oftest uhærdede.

Du kan vælge mellem 5 forskellige beslag, så du kan få præcis den løsning, der passer til dit hjem.

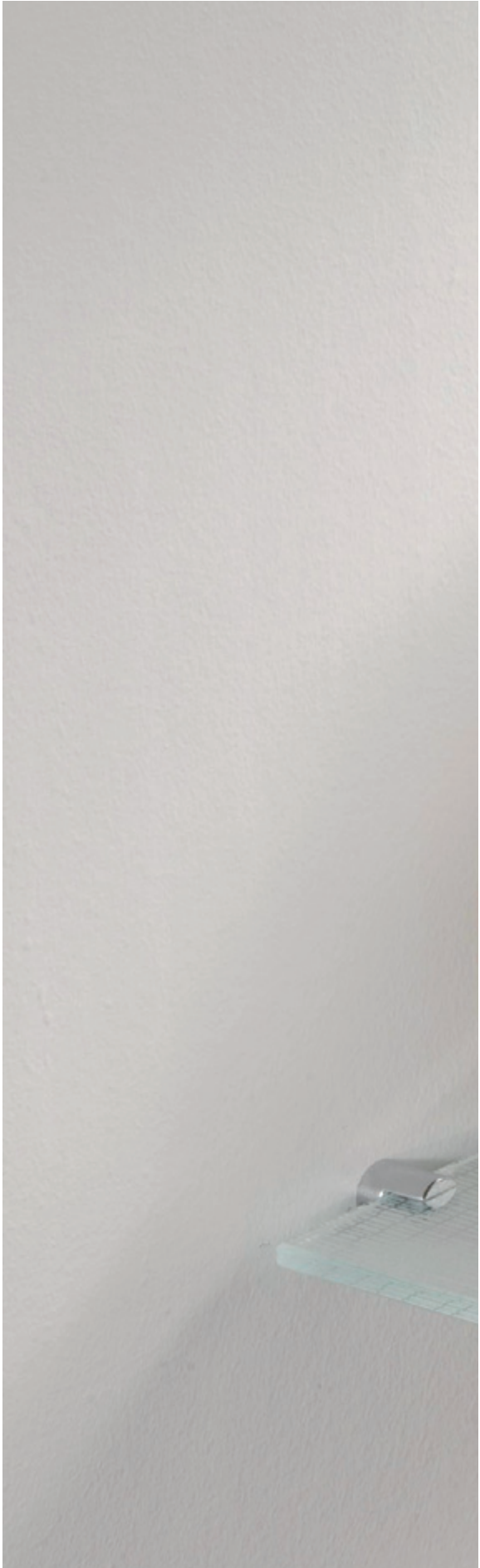

Glastype: Scacco
Beslag: UNICA 2877

UNICA Glashylder på specialmål

Glashylder er både flotte og praktiske, og hos unica line® kan du desuden matche glastypen med din brusedør, så du får en rød tråd i badeværelset eller i hele hjemmet. Hylderne laves på mål efter netop dine ønsker, og du kan vælge mellem mange flotte beslag.

Glas	Klart glas, design glas eller trendy glas (se side 96-97) 19 mm Karat glas (se side 61)	
Mål	Min. dimension:	250 x 180 mm
Beslag	Se muligheder og priser på side 62-63.	
Vejl. udsalgspris	Klart glas (8 mm):	700 kr. pr m²*
	Design glas (8 mm):	1.360 kr. pr m²*
	Trendy glas (8 mm):	1.575 kr. pr m²*
	Karat glas (19 mm):	5.975 kr. pr m²*
	Priserne er excl. beslag.	

* Minimum beregning 0,25 m²

Glastype: 19 mm Karat glas

Glastype øverst: Klart glas
Glastype nederst: Satimat
Beslag: UNICA 2877

Beslag til glashylder

Når du køber glashylder fra unica line® kan du vælge mellem følgende beslag:

UNICA 1138	Blank krom eller rustfrit stål	
	Glastykkelse:	8 eller 10 mm
	2 stk.	
	Pris*:	110 kr

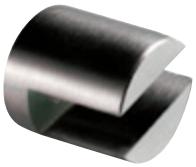

UNICA 2877	Blank krom eller mat	
	Glastykkelse:	6, 8 eller 10 mm
	2 stk	
	Pris*:	110 kr

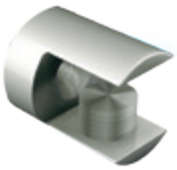

UNICA Halvmåne	Blank krom eller mat	
	Glastykkelse:	6, 8 eller 10 mm
	2 stk	
	Pris*:	220 kr

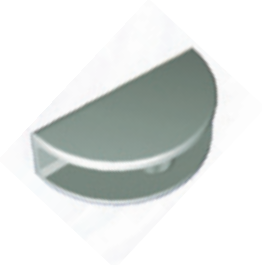

UNICA Duo	Blank krom	
	Glastykkelse:	19 mm
	2 stk	
	Pris*:	220 kr

* Alle priser er vejledende udsalgspriser.

UNICA glaskonsol	Rustfrit stål look	
	Pris*, glastykkelse 6 mm:	350 kr. pr. løbende meter
	Pris*, glastykkelse 8 mm:	475 kr. pr. løbende meter
	Pris*, glastykkelse 10 mm:	680 kr. pr. løbende meter
	Pris*, glastykkelse 19 mm:	700 kr. pr. løbende meter
	Ende til 6-10 mm. Pris**:	75 kr. pr. sæt
	Ende til 19 mm. Pris**:	90 kr. pr. sæt

** Minimum beregning 0,5 løbende meter

Glastype: Satimat diamant
Beslag UNICA 1138

Glasdøre

Tidligere hørte glasdøre kontorbygningerne til. I dag er man ved at få øjnene op for, hvor velegnede de er til private hjem. De lukker nemlig masser af lys igennem, hvad enten de er transparente eller ej.

Hos unica line® har vi lagt stor vægt på den samlede løsning, så det bliver nemt for dig at vælge og bestille.

På de næste sider vil vi vise dig forskellige glasdøre, som kan bruges i private hjem. De leveres alle i sikkerhedsglas, så du undgår ulykker hvis et brud skulle forekomme.

Hvad der passer hjem til dig, kan du selv vurdere eller tage en snak med din forhandler. Så finder vi sammen den perfekte løsning.

Glastype: Klart glas

UNICA Glasdør

Skal du skifte en eller flere døre i huset, bør du overveje glasdøre. De laves på mål, så de passer i den eksisterende karm - lige til at udskifte. Du vælger selv, om glasset skal være klart eller mat, og dermed om man skal kunne kigge igennem. Døren giver desuden masser af lys til dine rum, og den kan låses, hvilket også gør døren velegnet til badeværelset.

Glas	Klart glas, design glas eller trendy glas - alle i 8 mm (se side 96-97)	
Mål	Maks højde:	2.050 mm
	Maks bredde:	1.050 mm
	Eller maks 45 kg. (Spørg forhandler om mål udover disse)	
Beslag	Rustfrit stål look	
Håndtag og låsekasse	Rustfrit stål look	
Vejl. udsalgspris	Klart glas:	3.190 kr.
	Design glas:	3.690 kr.
	Trendy glas:	4.690 kr.

Glastype: Satimat

UNICA Selvlukkende glasdør

Store, flotte glasdøre til et åbent, lyst og lækkert hjem. Den klare fordel ved især store glasdøre er, at de lukker meget lys ind i rummet. Lyset lukkes ind selv når døren er lukket, også hvis du har valgt glas, som ikke er transparent. Dørene tilpasses efter mål og ønsker. Priseksemplet tager udgangspunkt i en enkeltdør.

Glas	Klart glas eller design glas i 10 mm. Se side 96-97.	
Mål	Maks højde:	2.500 mm
	Maks bredde:	1.000 mm pr. dør
	Spørg forhandler om mål udover disse	
Beslag	Rustfrit stål look	
Greb	TT greb, rustfrit stål	350 mm
Vejl. udsalgspris pr. dør komplet	Klart glas:	10.420 kr.
	Design glas:	11.420 kr.

Glastype: Satimat

UNICA Skydedør på rør

Denne skydedør fungerer ved hjælp af et rør på væggen, hvorpå døren åbnes og lukkes. Løsningen er meget let og elegant og har den fordel, at den ikke optager plads, da den ikke åbner ud i rummet som en almindelig dør. Der sidder desuden et lille beslag i gulvet som gør, at døren kører jævnt og let.

Glas	Klart glas, design glas, trendy glas eller glas med farvet folie - alle i 8 mm. Se eksempler på side 96-97 og side 100.	
Mål	Maks højde:	2.500 mm
	Maks bredde:	1.100 mm pr. glas (hul maks 1.000 mm)
	Maks vægt:	60 kg.
	Spørg forhandler om mål udover disse	
Greb	Muslingegreb	
Rør	Rustfrit stål	Mål: 2.000 mm
Vejl. udsalgspris pr. dør komplet	Klart glas:	9.150 kr.
	Design glas:	9.650 kr.
	Trendy glas:	10.150 kr.
	Farvet folie:	10.650 kr.

Glastype: Klart glas

Glastype: Rød folie

Muslingegreb

Glastype: Satimat

UNICA Skydedør i skinne

Denne elegante skydedør i skinne glider som en drøm. Skinnen kan monteres i enten væg eller loft, og giver dig dermed en god fleksibilitet. I gulvet sidder der et beslag, som holder glasset lige når du åbner og lukker døren. Du får en let og lys løsning, som giver meget plads, da der ikke skal bruges gulvareal til at åbne døren.

Glas	Klart, design og trendy glas, eller glas med farvet folie - alle i 8 mm Se eksempler fra side 96-97 og side 100.	
Mål	Maks højde:	2.500 mm
	Maks bredde:	1.060 mm pr. glas (hul maks 1.000 mm)
	Spørg forhandler om mål udover disse	
Greb	Muslingegreb	
Skinne	Sølv eloxeret	Mål: 2.120 mm
Vejl. udsalgspris pr. dør komplet	Klart glas:	8.650 kr.
	Design glas:	9.150 kr.
	Trendy glas:	9.650 kr.
	Farvet folie:	10.150 kr.

Glastype: Satimat

UNICA Helglasdør

En stor og flot glasdør, med beslag af topkvalitet placeret i top og bund. En meget elegant løsning, der giver masser af lys i hjemmet. Helglasdørene leveres som standard med pumpe i gulvet, hvilket gør døren selvlukkende.

Glas	Klart glas eller design glas - 10 mm. Se side 96.	
Mål	Maks højde:	2.500 mm
	Maks bredde:	1.000 mm pr. dør
	Maks vægt:	100 kg. pr. dør
	Spørg forhandler om mål udover disse	
Beslag	Beslag i top og bund, rustfrit stål	
	Top-pinol	
	Gulvpumpe (billede)	
Greb	TT-greb, rustfrit stål	350 mm
Vejl. udsalgspris	Klart glas:	7.710 kr.
	Design glas:	9.240 kr.

UNICA Helglasdør uden gulvpumpe. Glastype: Satimat diamant

Skillevægge

Skillevægge behøver ikke være kedelige! Hvis du vælger glas som materiale til din skillevæg, får du mange muligheder for at tilpasse skillevæggen til din individuelle stil. Du kan vælge forskellige glastyper, farver og gennemsigtighed. Du kan endda få trykt dit helt eget mønster på glasset.

Skillevæggene bliver lavet i sikkerhedsglas, så risikoen for personskade minimeres ved brud på glasset.

Glastype: Rødt lamineret glas

UNICA Skillevæg

Hvis du har brug for en skillevæg, bør du overveje glas. Glas er nemlig ikke bare glas, men et materiale fyldt med muligheder. Du kan selv vælge farven på glasset samt hvor transparent, det skal være. Brug det f.eks. til walk-in skabe, til afskærmning ved kontoret eller legehjørnet. Skillevægge laves i sikkerhedsglas, så risikoen for personskade bliver minimeret ved brud.

Glas	Klart glas, design glas, lamineret glas (med eller uden farve) - alle i 10 mm. Se eksempler på glastyper på side 96 og side 100.

Mål (eksempel)	Højde:	2.000 . 2.500 mm
	Bredde:	1.500 . 2.000 mm
	Andre mål er mulige, spørg forhandler.	

Eksempel:

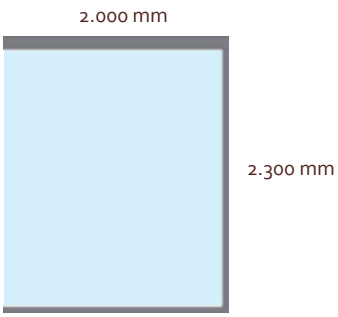

U-skinne	Børstet stål look	
	Bund og sider:	20 mm
	Top:	40 mm

Vejl. udsalgspris	Klart glas:	5.975 kr.
på størrelse ovenfor	Design glast:	6.975 kr.
inkl. u-skinner	Lamineret:	6.975 kr.
	Farvet laminere:	8.975 kr.

På billedet er valgt en bredere u-skinne end den anbefalede. Se tegning på venstre side.

Glasværn

Med UNICA LINE® kan du selv sammensætte dit glasværn efter specifikke mål og ønsker. For at forenkle værnløsningerne, har vi på de næste sider inddelt en værnkonstruktion i elementer, så du kan sammensætte din helt egen løsning.

Når vi leverer værnløsninger, vælger vi som udgangspunkt et sikkerhedsglas i 10,76 mm tykkelse, bestående af 5 mm hærdet og 5 mm delhærdet glas, lamineret sammen med flere PVB folier. Det giver dig den optimale løsning, uanset hvor glasset skal anvendes. Denne glaskombination forhindrer, at glasset styrter ned, hvis det går i stykker. I stedet bliver det siddende i konstruktionen således, at der ikke bliver fare for nedstyrtning.

Det er dog vigtigt at være opmærksom på, at underlaget skal være fast, der hvor balustrene fastgøres, for at sikre en stabil løsning.

Glasværn: Firkantede balustre med klart glas

UNICA Glasværn

Her kan du selv sammensætte dit ønskede glasværn. Vælg mellem firkantede eller runde balustre i rustfri stål 316 - den bedste kvalitet. Denne type rustfri stål er velegnet til både indvendig og udvendig brug.

Udendørs

Har du en altan, en udendørs trappe eller en terrasse, du ønsker afskærmet, er glas meget anvendeligt. Du kan bevare udsynet, og samtidig få en flot, let og elegant løsning. Det er samtidig muligt at vælge en glastype, som ikke er transparent, hvis du ønsker lidt mere privatliv, end klart glas tilbyder.

Indendørs

Mange moderne huse er bygget i to etager, hvor der er lagt vægt på åbne og lyse rum. Her er et glasværn den idelle løsning som afskærmning på 1. salen, da sikkerheden er i orden og lyset ikke hæmmes af en tung konstruktion. Værnet kan også bruges langs trappen idenfor.

Glas

Glasset er hærdet, delhærdet og lamineret, hvilket betyder, at det er i den højeste sikkerhedsklasse. Alt efter hvor glasset skal anvendes, kan du vælge billigere glastyper, da der ikke kræves samme sikkerhed alle steder. Ligeledes kan der være steder, hvor forholdene kræver tykkere glas eller stærkere konstruktioner.

Vi anbefaler, at glassets højde er 930 mm og bredden er mellem 900 og 1.200 mm. Det er dog muligt at levere glasset helt op til 1.500 mm i bredden. Højden på glasset kan ligeledes tilpasses til din individuelle værnløsning. Et højere glas kan evt. erstatte håndlisterøret. Kontakt din forhandler for at finde den bedste løsning.

Alle priseksemplerne i dette afsnit er beregnet med klart sikkerhedsglas i 2 x 5 mm tykkelse med PVB folier (55.2). I priserne er der beregnet en bredde på 1.000 mm. Du finder konkrete priseksempler på side 88-89.

Glasværn: Firkantede balustre med klart glas

Balustre

Firkantede balustre:

Rustfrit stål 316

Inkl. klembeslag og håndlistestøtte

Dimension: 40 x 40 mm (fod 108 x 108 mm)

Totalhøjde inkl. håndlisterør:	1.104 mm
Højde excl. håndlistestøtte og -rør:	994 mm

Runde balustre:

Rustfrit stål 316

Inkl. klembeslag og håndlistestøtte

Diameter - Ø: 42,4 mm (fod Ø: 91 mm)

Totalhøjde inkl. håndlisterør:	1.108 mm
Højde excl. håndlistestøtte og -rør:	990 mm

Firkantede balustre

Runde balustre

Baluster med 2 klembeslag, inkl. håndlistestøtte, men uden glas:

Firkantet baluster:	Vejl. udsalgspris: 2.280 kr.
Rund baluster:	Vejl. udsalgspris: 1.899 kr.

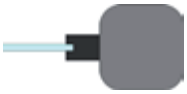

Baluster med 4 klembeslag 180°, inkl. håndlistestøtte, men uden glas:

Firkantet baluster:	Vejl. udsalgspris: 2.380 kr.
Rund baluster:	Vejl. udsalgspris: 1.999 kr.

Baluster med 4 klembeslag 90°, inkl. håndlistestøtte, men uden glas:

Firkantet baluster:	Vejl. udsalgspris: 2.380 kr.
Rund baluster:	Vejl. udsalgspris: 1.999 kr.

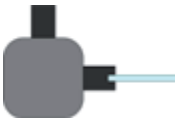

Glasværn - tillæg

Glastyper:	Klart glas (55.2)	Pris pr. m² glas*:	1.695 kr.
	Glas med mat folie (55.2)	Pris pr. m² glas*:	1.995 kr.
	Glas med farvet folie	Pris pr. m² glas*:	2.395 kr.

(Min. beregning 0,5 m². Se billeder af glastyper på side 100)

Klembeslag

Firkantet klembeslag. 55 x 55 mm. Rustfrit stål 316.
Med faldsikring, som kan fjernes.
(inkluderet i prisen på balustren)
Pris* (enkeltvis): 220 kr.

Rundt klembeslag. 45 x 63 mm. Rustfrit stål 316.
Med faldsikring, som kan fjernes.
(inkluderet i prisen på balustren)
Pris* (enkeltvis): 160 kr.

Håndlistestøtte 180° til firkantet eller rund baluster
Rustfrit stål 316
(inkluderet i prisen på balustren)

Håndlistestøtte 90° til firkantet eller rund baluster
Rustfrit stål 316
(inkluderet i prisen på balustren)

Endekappe til firkantet eller rund baluster og til håndlisterør.

Kan anvendes som endekappe til balustre i stedet for håndlistestøtte.

Pris*: 90 kr. pr. stk.

Rustfrit stål 316

Håndlisterør, Ø: 42,4 mm. Maks. længde: 6 meter.

Pris*: 450 kr. pr. meter (min. beregning: 1 meter)

Rustfrit stål 316

Håndliste hjørne-connector 90° til samling af håndlisterør

Pris*: 270 kr. pr. stk.

Rustfrit stål 316

Håndliste-connector 180° til samlig af rør over 6 meter

Pris*: 140 kr. pr. stk.

Rustfrit stål 316

Væg-connector til håndliste

Pris*: 240 kr. pr. stk.

Rustfrit stål 316

* Alle priser er vejledende udsalgspriser.

Priseksempel - klassisk terrasse

Mål på terrassen: 2.268 mm x 1.188 mm (inkl. fod til balustre).

Vejl. pris med klart glas (1.000 x 930 mm) og firkantede balustre, komplet inkl. håndlisterør:

20.840 kr.

Udregning:

Balustre:	2 stk firkantede balustre med 2 klembeslag	
	2 stk firkantede balustre med 4 klembeslag 90°	
	1 stk firkantet baluster med 4 klembeslag 180°	
Pris balustre totalt:	2 x 2.280 kr. + 2 x 2.380 kr. + 1 x 2.380 kr.	= 11.700 kr.
Glas:	1.000 x 930 mm = 0,93 m x 1.695 kr. x 4 stk glas	= 6.305 kr.
Håndliste:	1.200 + 2.300 + 1.200 mm = 4,7 m x 450 kr.	= 2.115 kr.
Connectors til håndliste:	2 stk 90° x 270 kr.	= 540 kr.
Endekapper	2 stk x 90 kr.	= 180 kr.
Vejledende udsalgspris i alt		= 20.840 kr

Priseksempel - hjørneterrasse

Mål på terrassen: 3.348 mm x 2.268 mm (inkl. fod til balustre).

Vejl. pris med klart glas (1.000 x 930 mm) og firkantede balustre, komplet inkl. håndlisterør:

24.977 kr.

Udregning:

Balustre:	2 stk firkantede balustre med 2 klembeslag	
	3 stk firkantede balustre med 4 klembeslag 180°	
	1 stk firkantet balustre med 4 klembeslag 90°	
Pris balustre totalt:	2 x 2.280 kr. + 3 x 2.380 kr. + 1 x 2.380 kr.	= 14.080 kr.
Glas:	1.000 x 930 mm = 0,93 m x 1.695 kr. x 5 stk glas	= 7.882 kr.
Håndliste:	3.400 + 2.300 mm = 5,7 m x 450 kr.	= 2.565 kr.
Connectors til håndliste:	1 stk. 90° x 270 kr.	= 270 kr.
Endekapper	2 stk x 90 kr.	= 180 kr.
Vejledende udsalgspris i alt		= 24.977 kr

BONUSINFO: Du kan se detaljerede måltegninger på vores hjemmeside: www.unicaline.dk

Garderober

Skal du have en garderobe hjemme, kan du slippe kreativiteten løs med glasprodukter og få en garderobe, som ikke ligner alle andres.

Med glas kan du vælge mellem mange farver og glastyper og du kan få matchende produkter i form af glashylder, spejle eller vægbeklædning.

Bøjlestangen er af blank krom, og kan tilpasses i størrelsen. Glasafskærmningen fastgøres med en u-skinne ved væg og gulv.

Garderobe med 1 glas
Glastype: FIORI
Vægbeklædning: Kategori A i rød

UNICA Garderober

Skab en entre, som ikke er magen til naboens - få en garderobe i glas. Udover at være praktisk, er den meget let og lys. Du kan også lave den afsluttende finish med en hattehylde i glas. Du kan vælge mellem mange flotte glastyper, og evt. supplere med en vægbeklædning. Vælg selv, om du vil have en garderobe med 1 eller 2 stykker glas, alt efter om garderoben skal afsluttes i begge ender, eller om den skal monteres på den eksisterende væg.

Glas	Klart glas, design glas eller trendy glas. Alle i 8 mm. Se side 96-97.	
Mål	Maks bredde: 1.000 mm Maks højde: 2.300 mm	
Bøjlestang	Blank krom.	Længde: 1.000 mm.

Vejl. udsalgspris	*Med 1 glas*	*Med 2 glas*
Klart glas:	5.250 kr.	9.250 kr.
Design glas:	6.250 kr.	10.250 kr.
Trendy glas:	7.250 kr.	13.250 kr.
Farvet, lamineret glas (44.2):	7.250 kr.	13.250 kr.

Glastype: FIORI

Glastyper

Vi ved at glasset er afgørende for dig, når du køber et glasprodukt til din bolig. Derfor har vi gjort os umage med at finde de mest spændende glastyper af bedste kvalitet. Vores glas kommer derfor fra forskellige steder i verden, bl.a. det trendsættende Milano i Italien.

På de næste sider kan du se de glastyper vi tilbyder.

Glastype:Unatimo

Glastyper

CLEARSHIELD™

Belægning som gør glasset mere klart og nemmere at rengøre.
Vejledende merpris: 500 kr. pr. m²

DESIGN DIT EGET GLAS

Tegn dit eget mønster.
Spørg forhandler for pris.

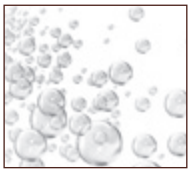

Klart glas
8 og 10 mm

PLANILUX

Design glas
8 og 10 mm

SATIMAT
Mat glas, så kun skikkelsen ses bag glasset.

DIAMANT
Ekstra klart glas, uden grønligt skær.

SATIMAT DIAMANT
Kombination af de to forrige.
Mat glas, uden grønligt skær.

GRÅ PARSOL
Klart glas med grå farve.
Transparent.

Trendy glas

8 mm

FIORI

Mat glas med mønster i klart, som retro blomster.

SCACCO

Matte vandrette, asymmetriske tern

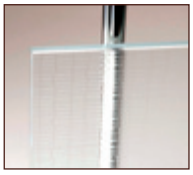

UNATIMO

Mat glas med klare retro cirkler.

STIPOLI

Matte striber i forskellige smalle lodrette streger.

8-10 mm

Maks dimension

1.400 x 2.400 mm.

SQUARE*

Leveres på PLANILUX, DIAMANT el. GRÅ PARSOL i mat, sort eller hvidt tryk.

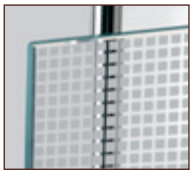

CUBIC*

Leveres på PLANILUX, DIAMANT el. GRÅ PARSOL i mat, sort eller hvidt tryk.

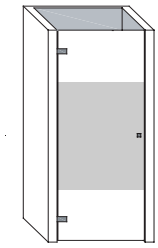

COVER*

Glasset er mat på midten, så man kun ser top og bund. Du vælger selv hvor meget der er mat.

* Spørg forhandler om leveringstid.

Glastyper

Kategori A

Farvet glas med sikkerhedsfolie, 4 mm

Grå

RAL 7031

Grå metallic

Sort

RAL 9005

Rød

RAL 3002

Kategori B

Farvet glas på diamant eller satimat, 4 mm

med sikkerhedsfolie.

Hvid diamant

RAL 9010

Sort satimat

RAL 9005

Hvid satimat

diamant

RAL 9010

Kategori C

Farvet hærdet sikkerhedsglas, 4 mm

Sort

Hvid diamant

Kategori D

FIORI, farvet hærdet sikkerhedsglas, 4 mm
med mønster

Hvid diamant

Sort

Grøn

Rød

Glastyper

Lamineret glas

8 - 10 mm

Klart lamineret glas

Lamineret glas med mat folie

Farvet lamineret glas

Sort eller hvid - ikke gennemsigtigt.

Rød eller blå - findes som gennemsigtigt.

Spørg forhandler for andre farver.

Vægbeklædning: Kategori A i rød

Tag kontakt til din forhandler for at finde den rette glasløsning til dit hjem.

På www.unicaline.dk kan du se meget mere...